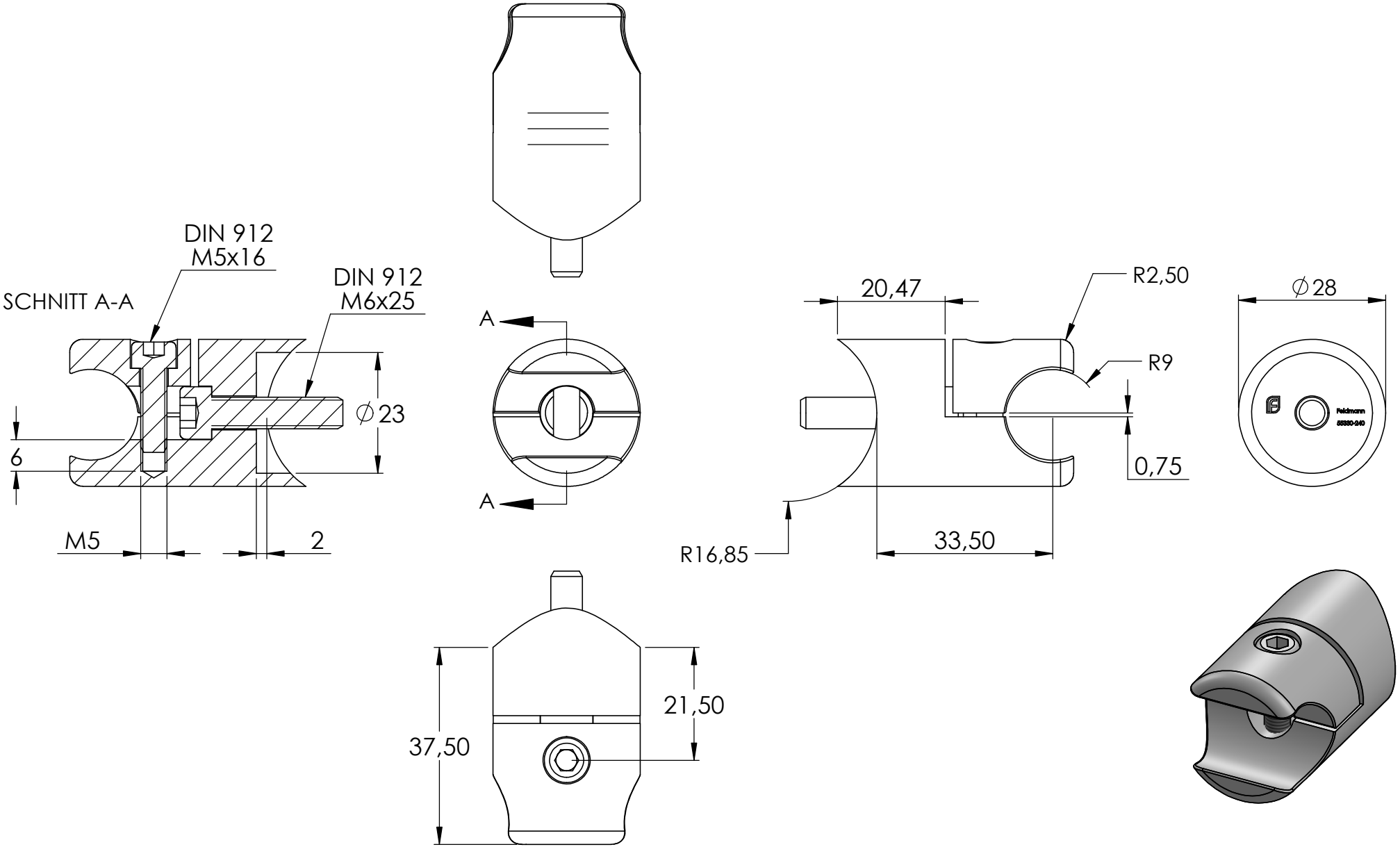
SCHNITT A-A
DIN 912
M5x16
DIN 912
M6x25
∅23
6
M5
2
A
A
20,47
R2,50
R9
0,75
R16,85
33,50
∅28
Feldmann
55580-240
37,50
21,50

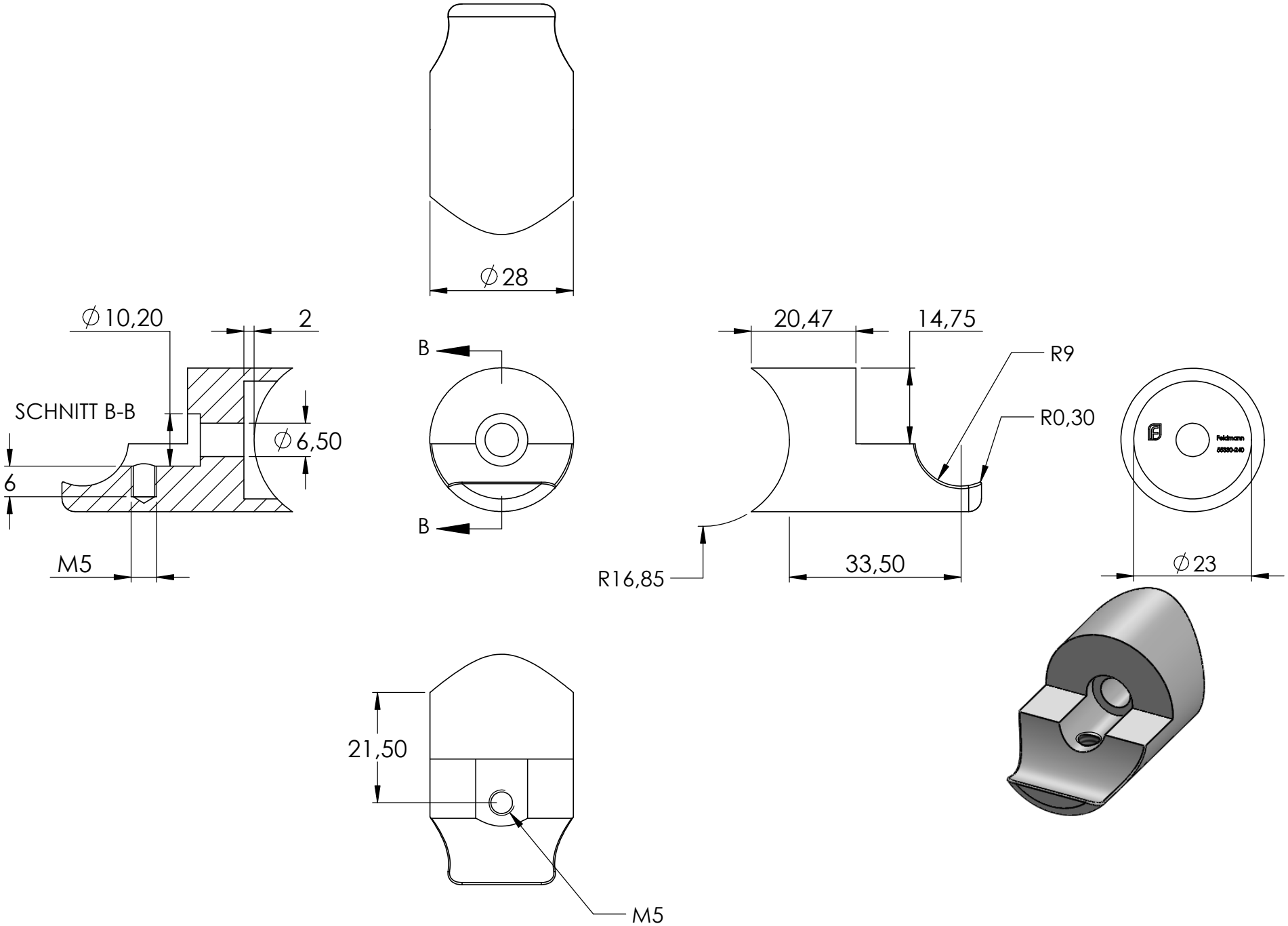
∅28
∅10,20
2
SCHNITT B-B
∅6,50
6
M5
B
B
20,47
14,75
R9
R0,30
R16,85
33,50
∅23
21,50
M5

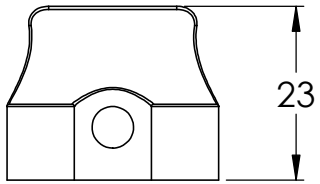
23

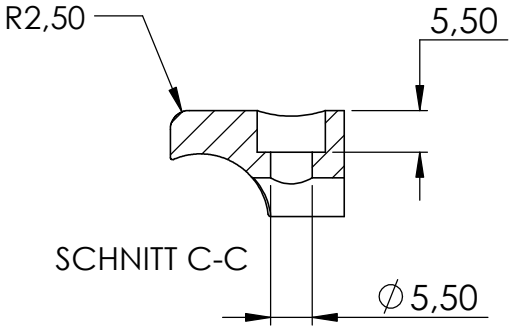
R2,50
5,50
SCHNITT C-C
∅5,50

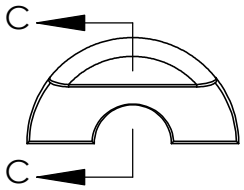
C
C

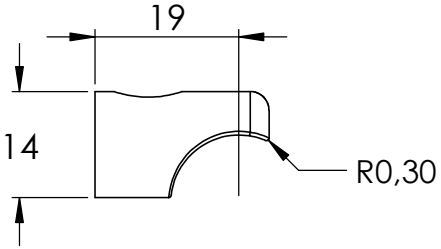
19
14
R0,30

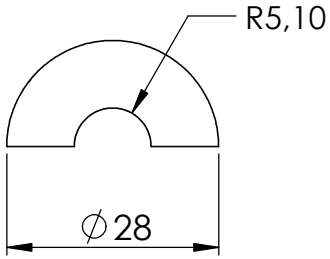
R5,10
∅28

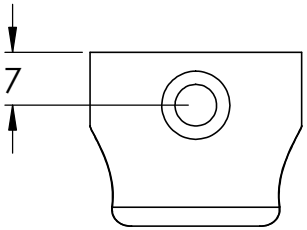
7

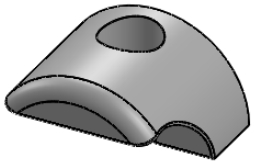
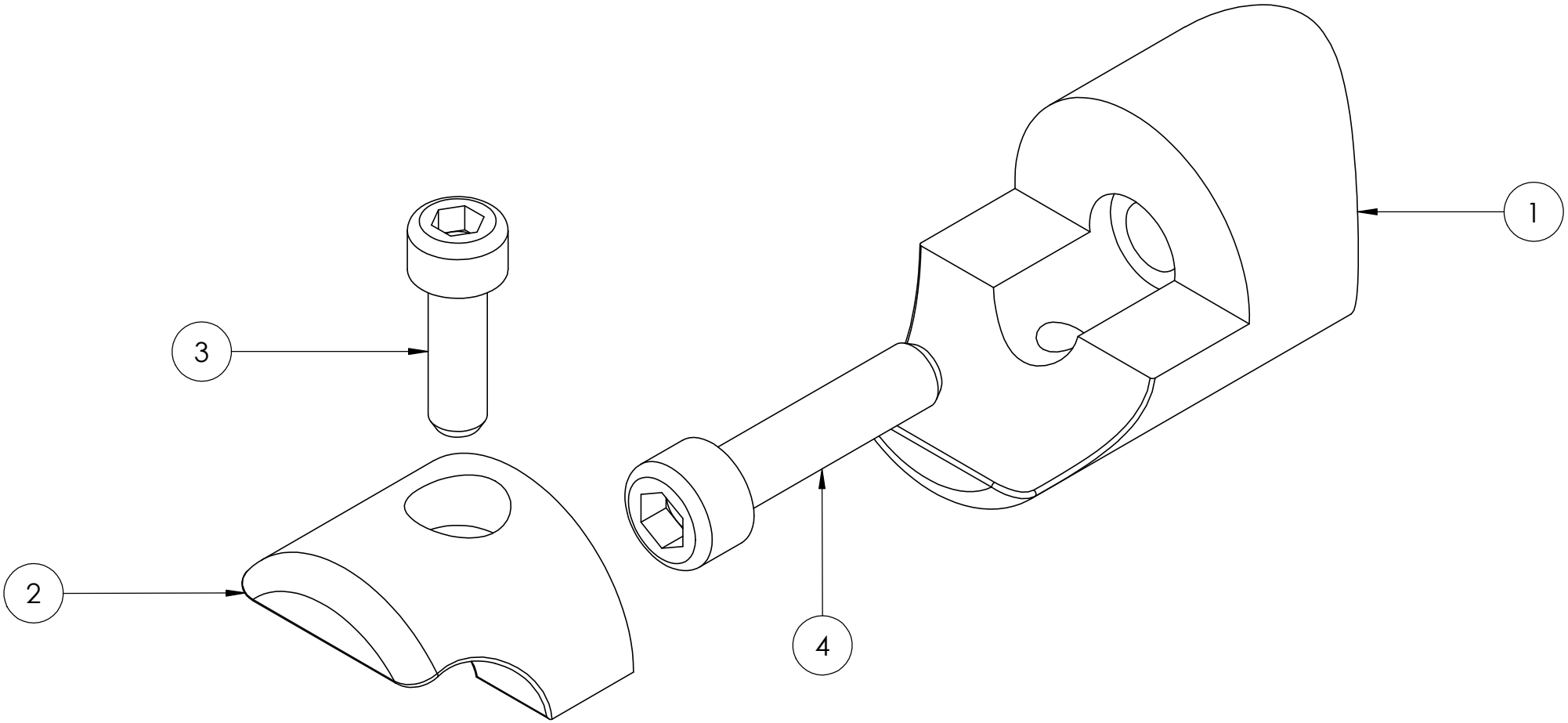
4	DIN 912 M6x25	1