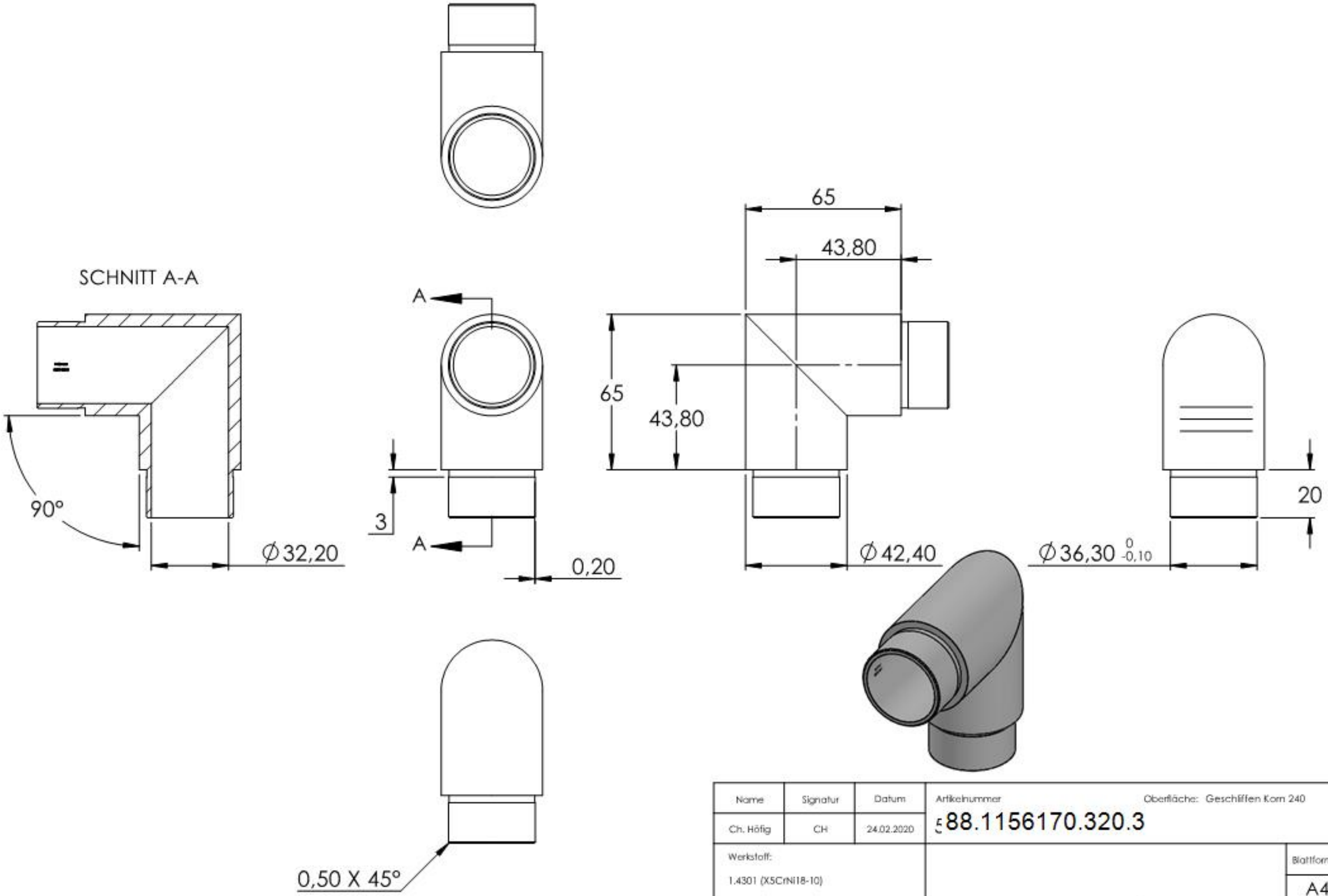

Name	Signatur	Datum	Artikelnummer	Oberfläche: Geschliffen Korn 240	
Ch. Höfig	CH	24.02.2020	88.1156170.320.3		
Werkstoff: 1.4301 (X5CrNi18-10)					Blattformat A4
Gewicht 0.482 kg			Massstab: 1:2 Version: 1	Blatt 1 von 1	