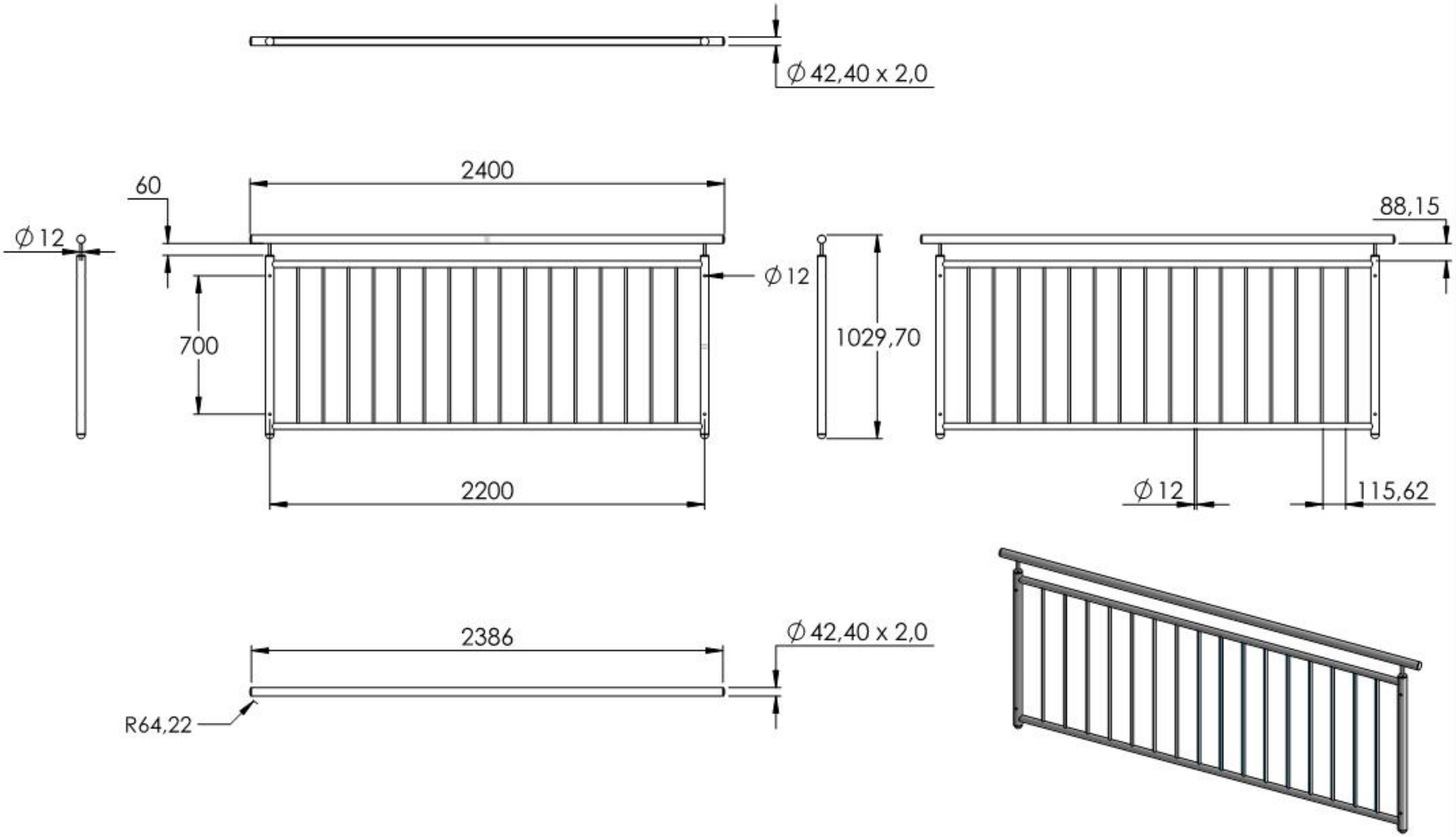

Name	Signatur	Datum	Artikelnummer	Oberfläche: Geschliffen Korn 240
Ch. Höfig	CH	15.03.2024	57606-240	

Werkstoff:	Blattformat
1.4301 (X5CrNi18-10)	A4

Gewicht: 27.107 kg	Maßstab: 1:26	Version: 1	Deutsch	Blatt 1 von 8

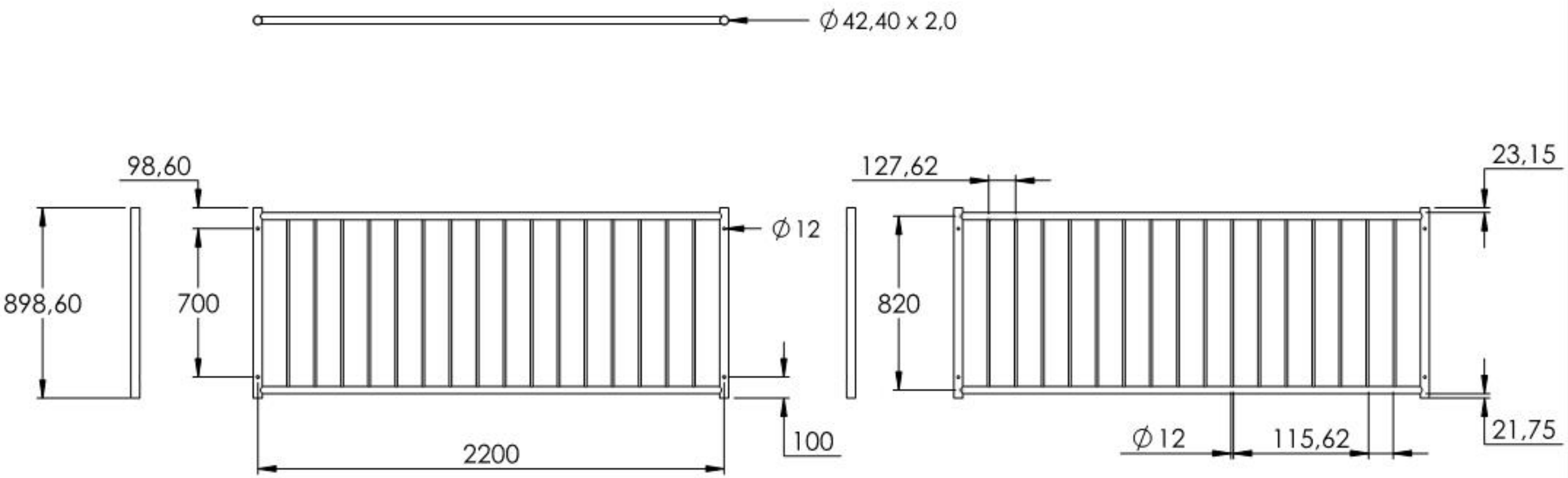

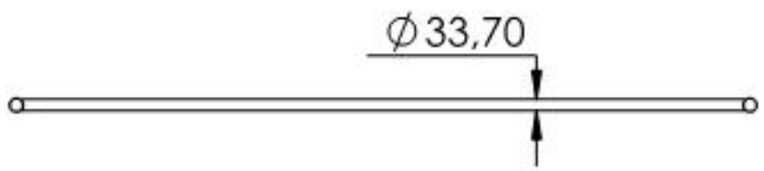

Name	Signatur	Datum	Artikelnummer	Oberfläche: Geschliffen Korn 240
Ch. Höfig	CH	15.03.2024	57606-240 Teil1	

Werkstoff:	Blattformat
1.4301 (X5CrNi18-10)	A4

Gewicht: 21.647 kg	Maßstab: 1:26	Version: 1	Deutsch	Blatt 2 von 8

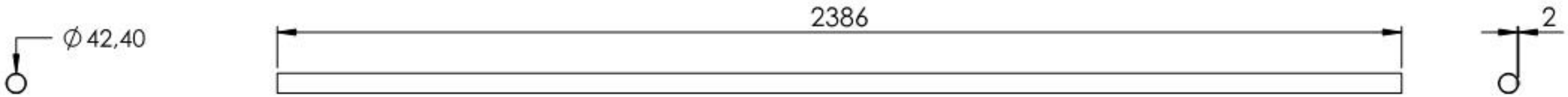

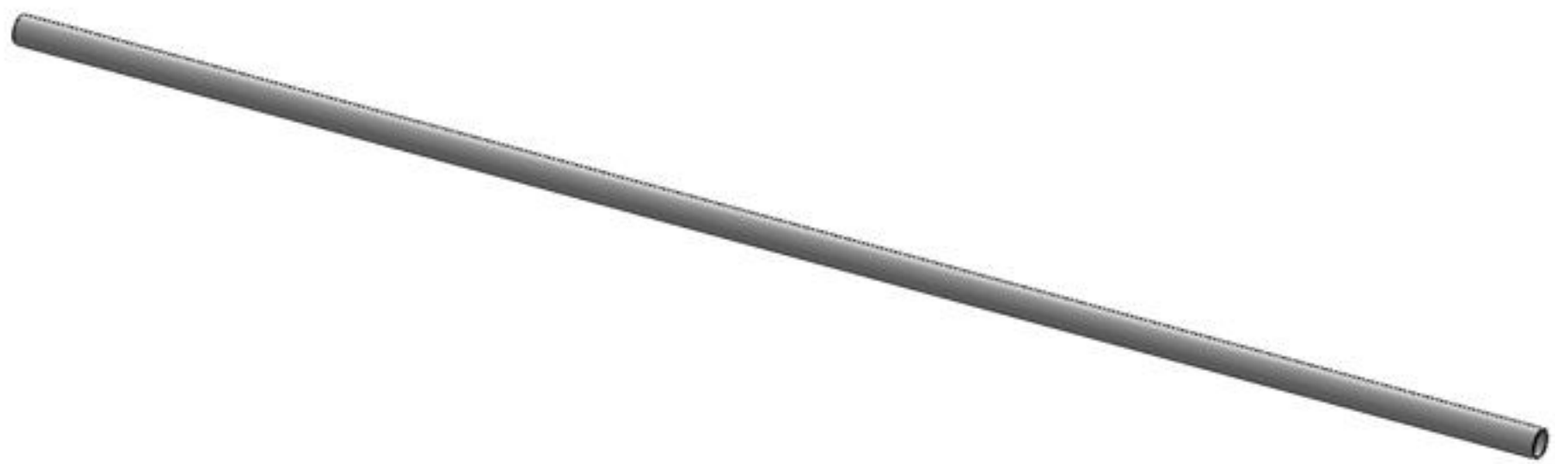

Name	Signatur	Datum	Artikelnummer	Oberfläche: Geschliffen Korn 240
Ch. Höfig	CH	15.03.2024	576X6-240 Teil2	

Werkstoff:	Blattformat
1.4301 (X5CrNi18-10)	A4

Gewicht: 4.785 kg	Maßstab: 1:12	Version: 1	Deutsch	Blatt 3 von 8