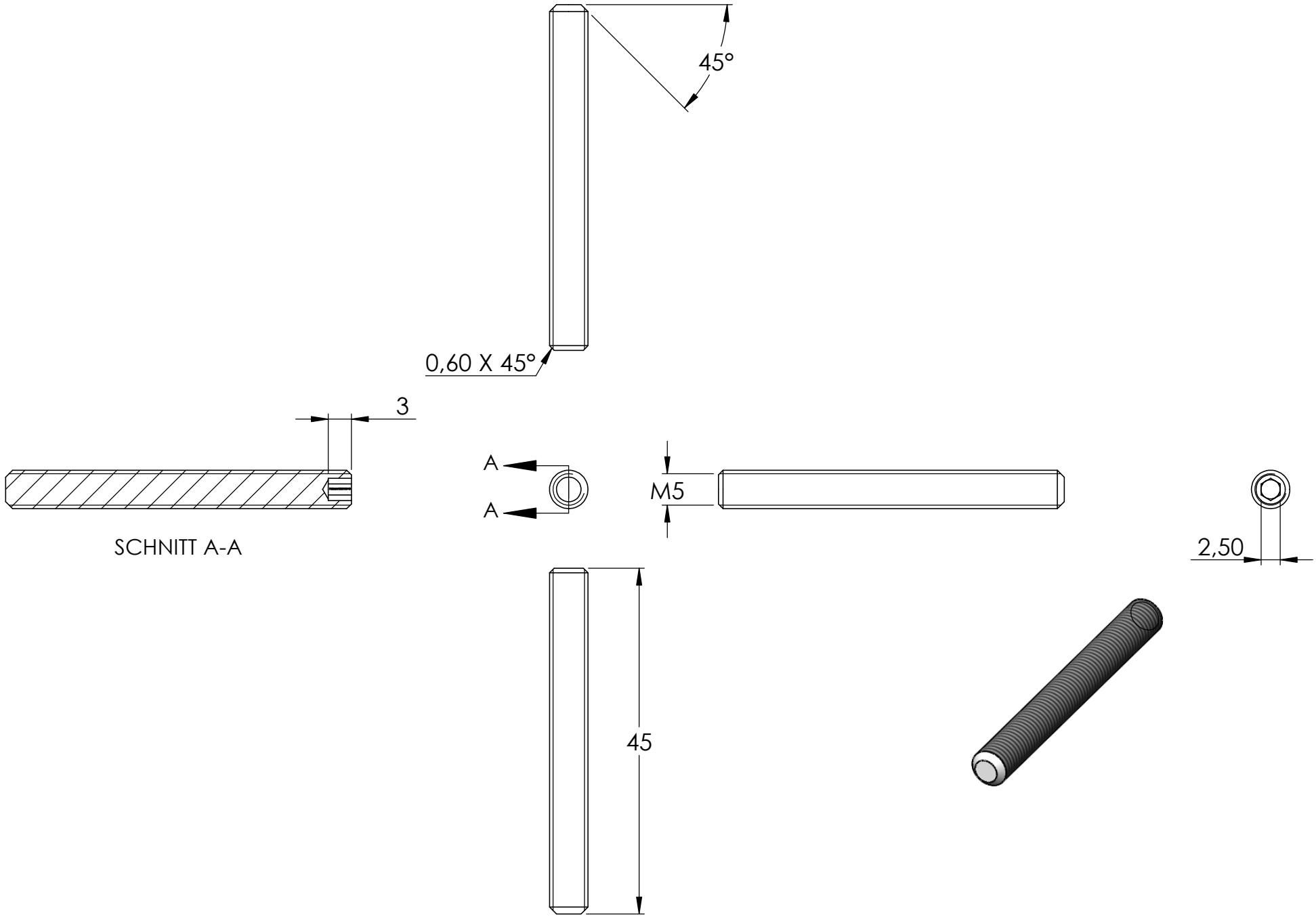
45°
0,60 X 45°
3
A
A
M5
SCHNITT A-A
2,50
45