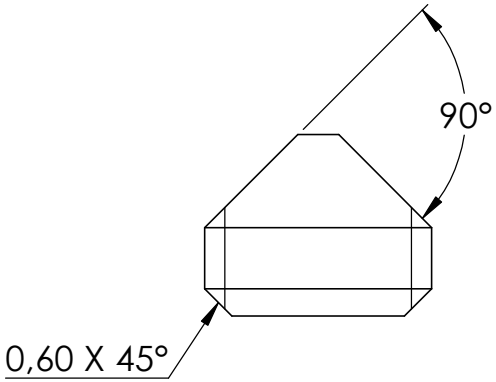

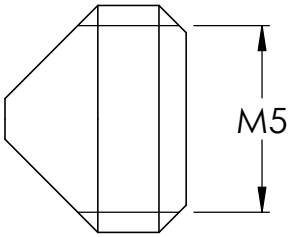

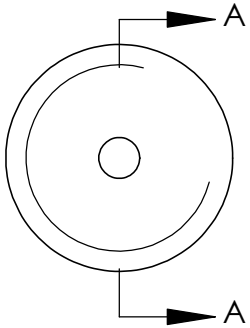

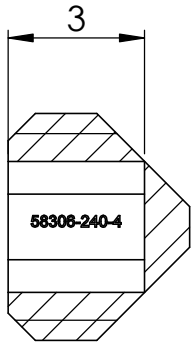
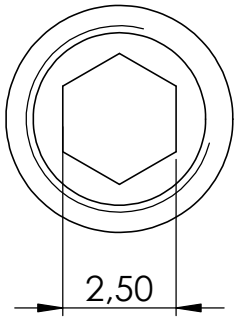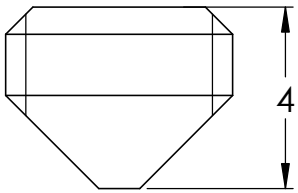
SCHNITT A-A