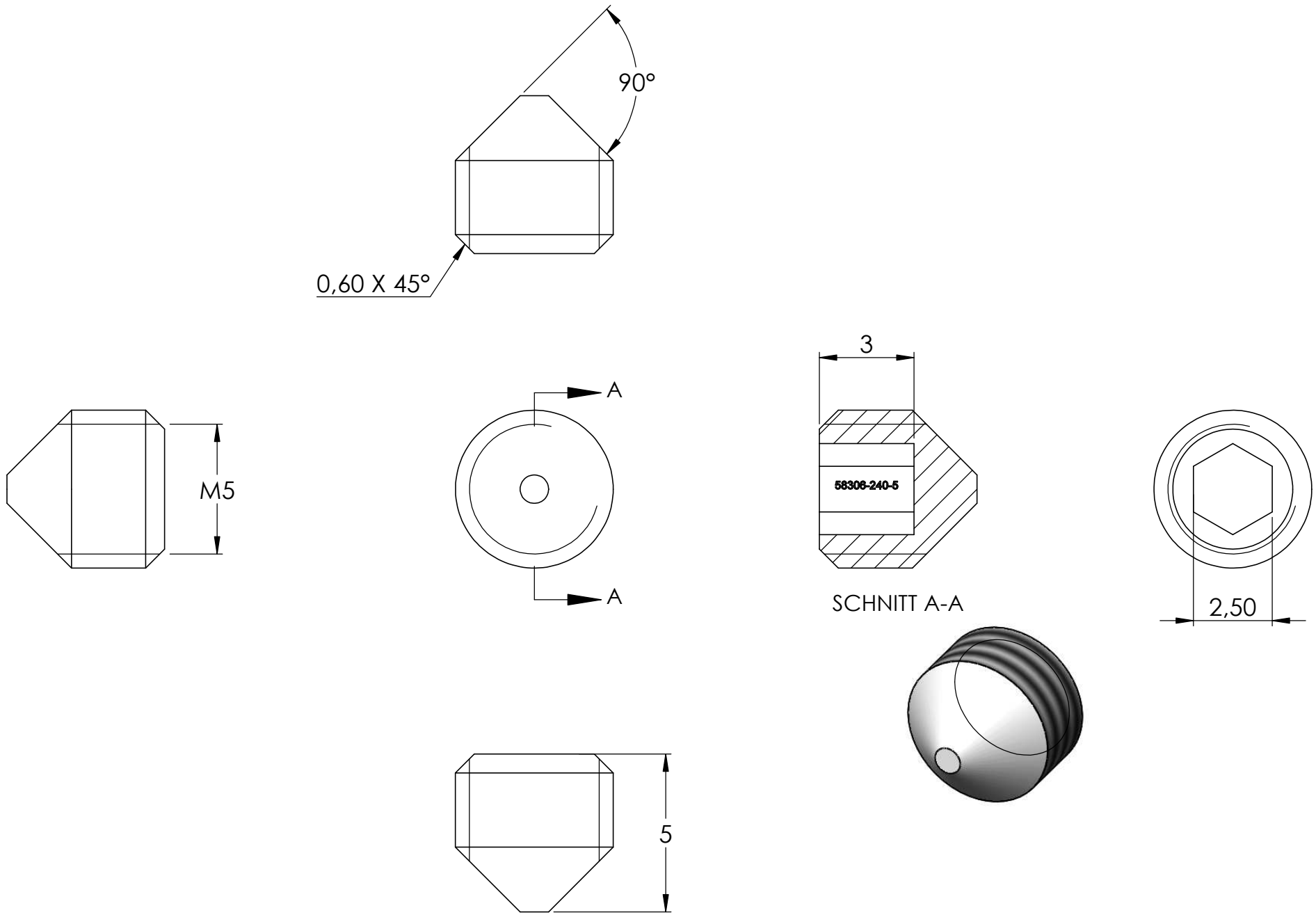
90°
0,60 X 45°
M5
A
A
3
58306-240-5
SCHNITT A-A
2,50
5