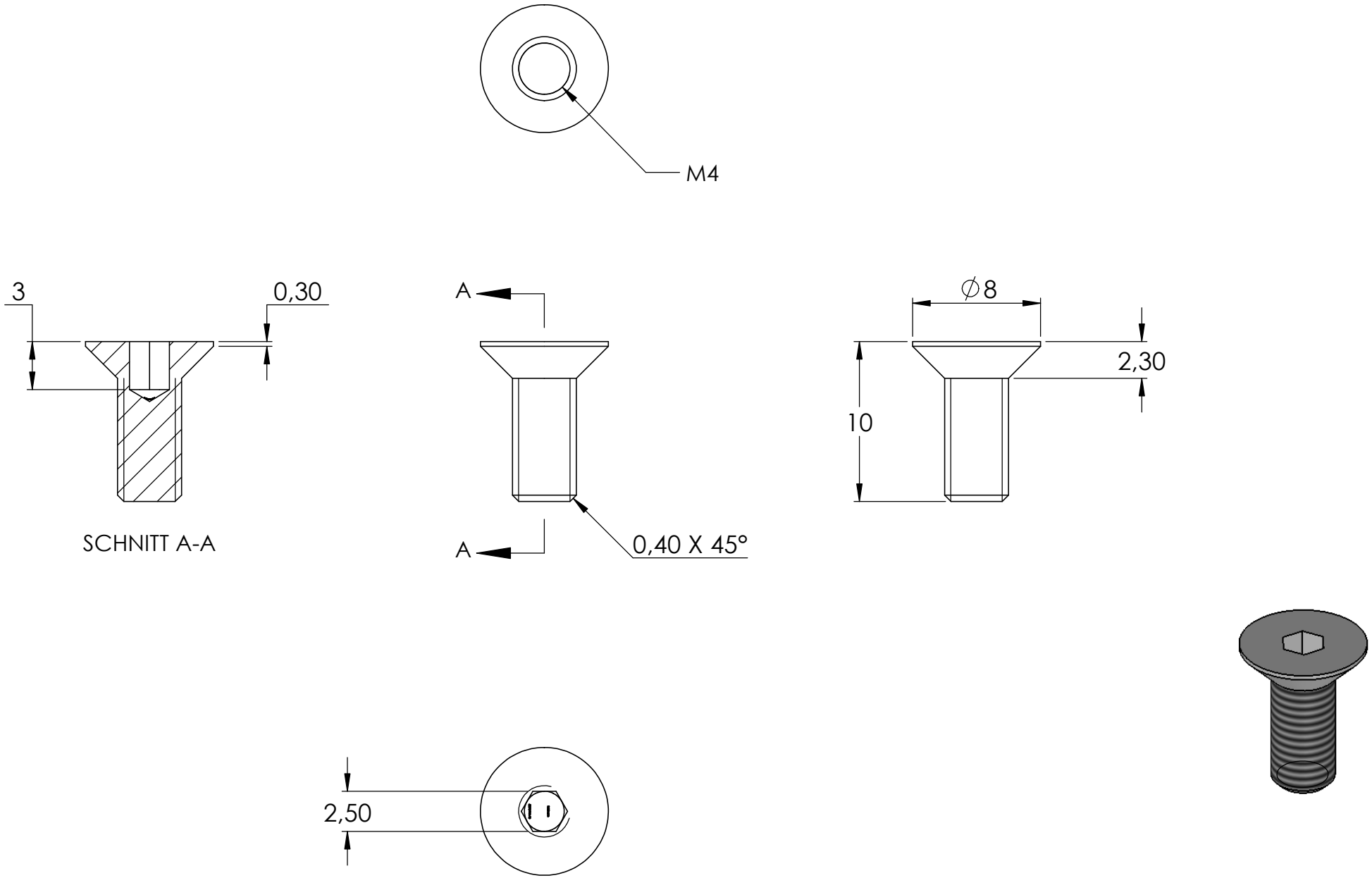
M4
3
0,30
SCHNITT A-A
A
A
0,40 X 45°
∅8
2,30
10
2,50