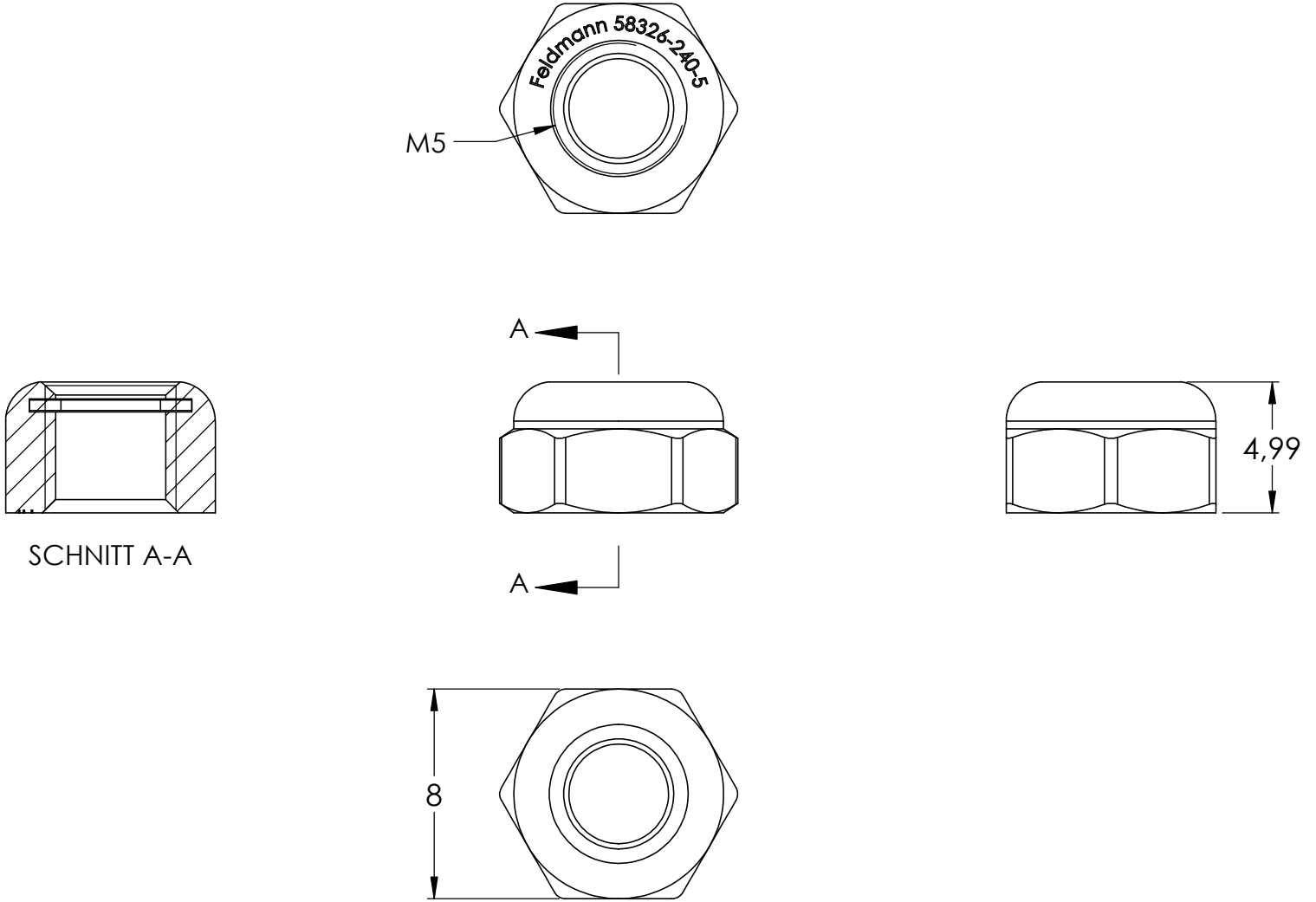
Feldmann 58326-240-5
M5
A
A
4,99
8
SCHNITT A-A