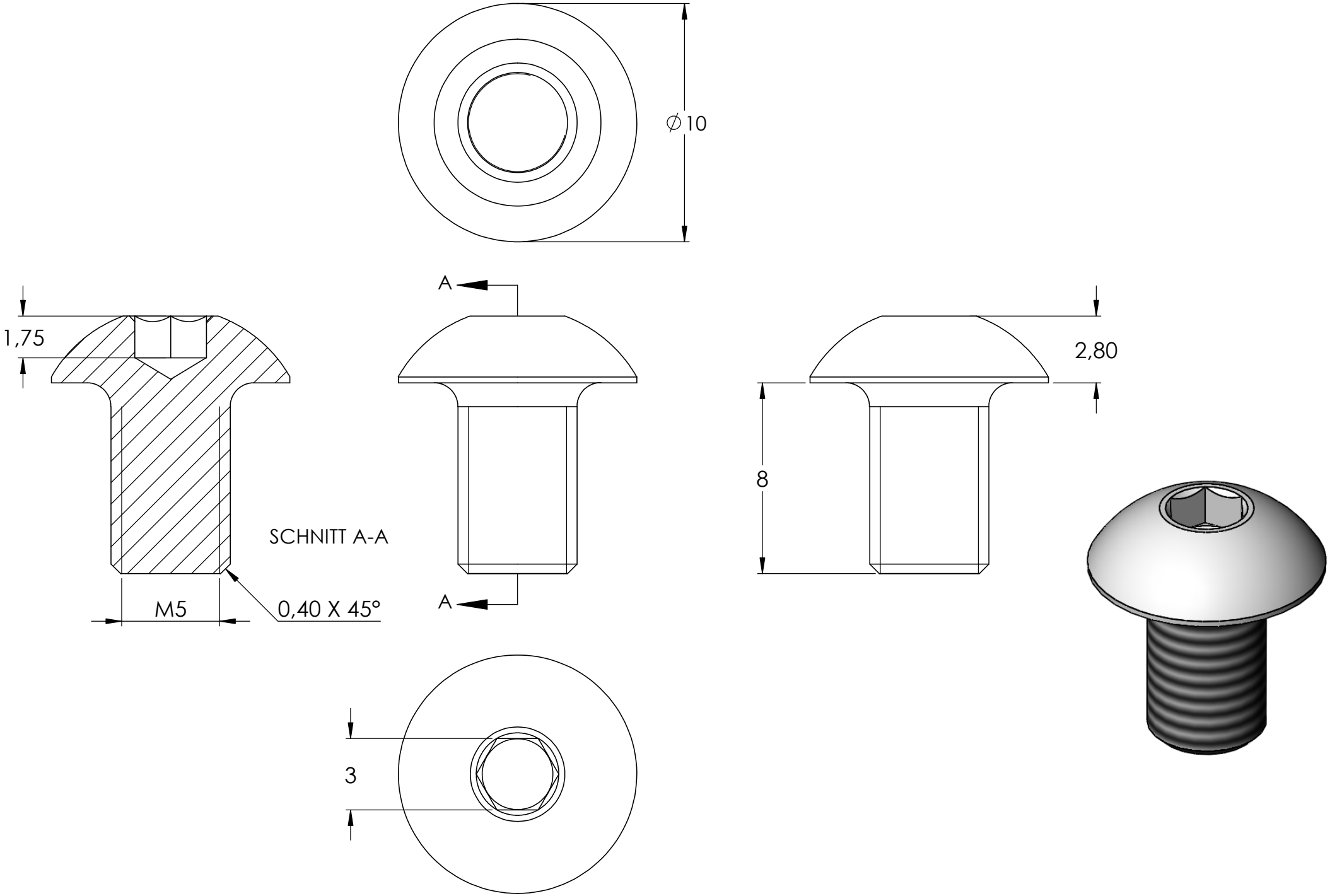
∅10
A
A
1,75
2,80
8
SCHNITT A-A
M5
0,40 X 45°
3