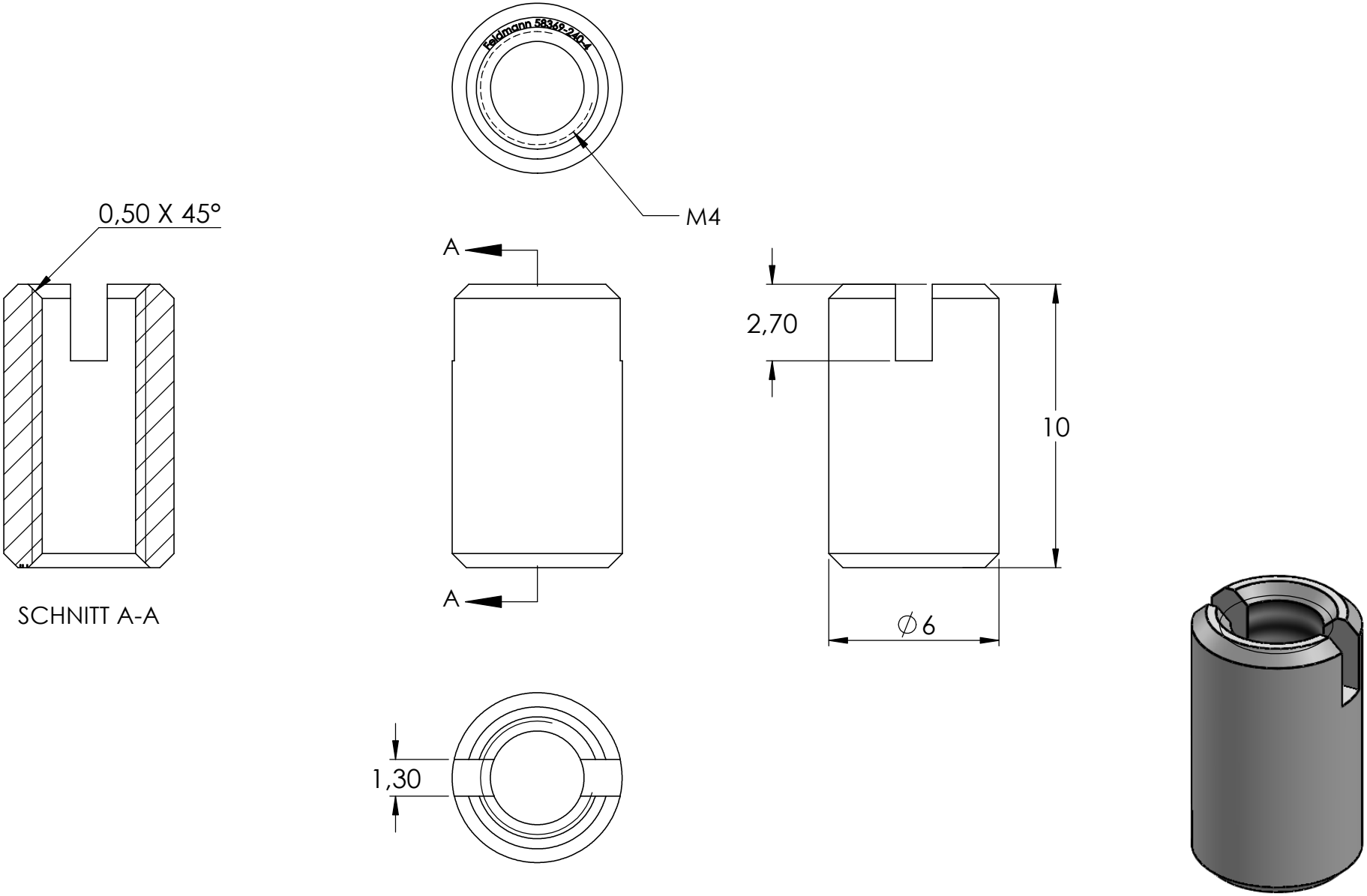
Feldmann 58369-240-4
M4
0,50 X 45°
A
A
2,70
10
SCHNITT A-A
⌀6
1,30