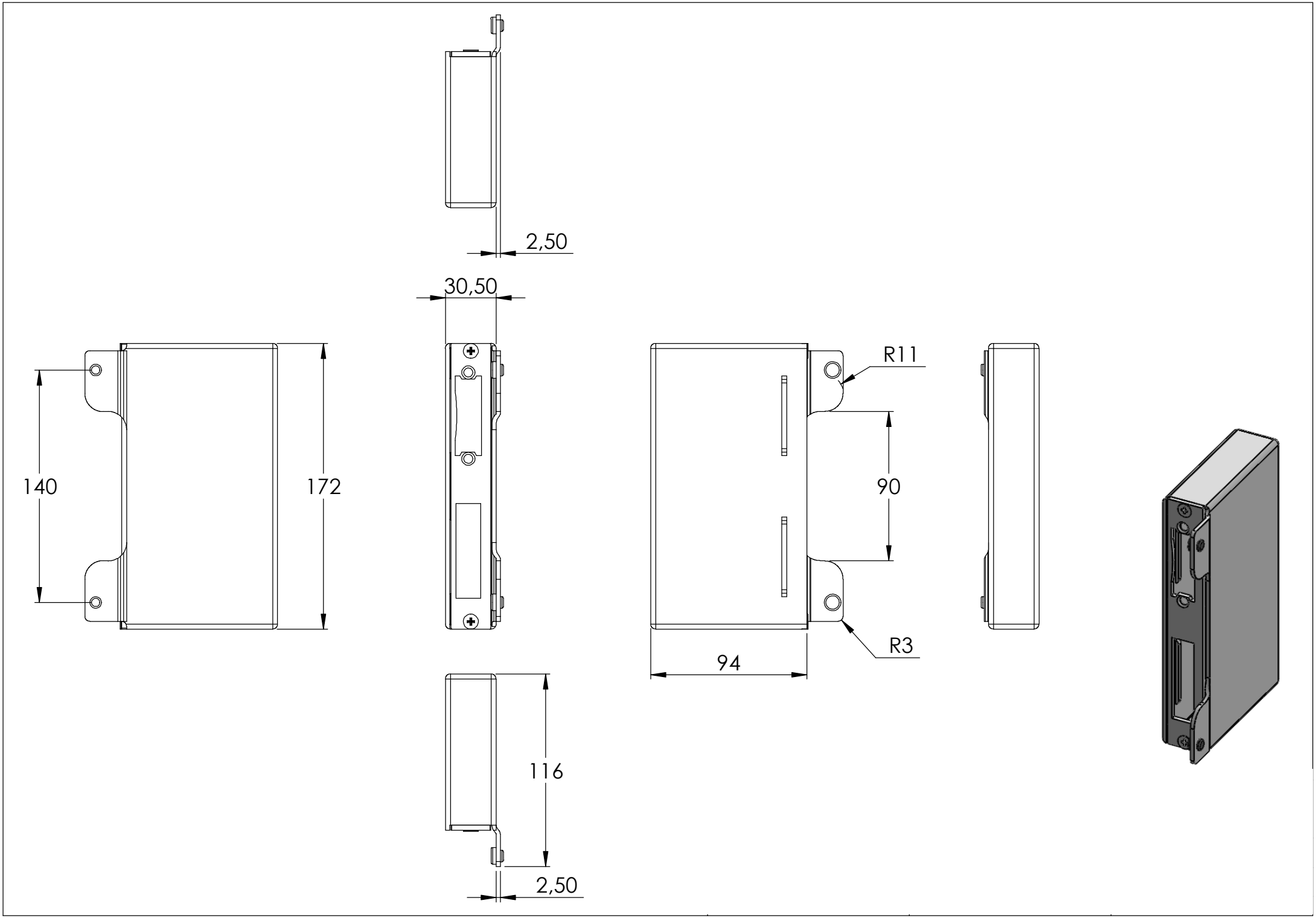
2,50
30,50
140
172
R11
90
R3
94
116
2,50

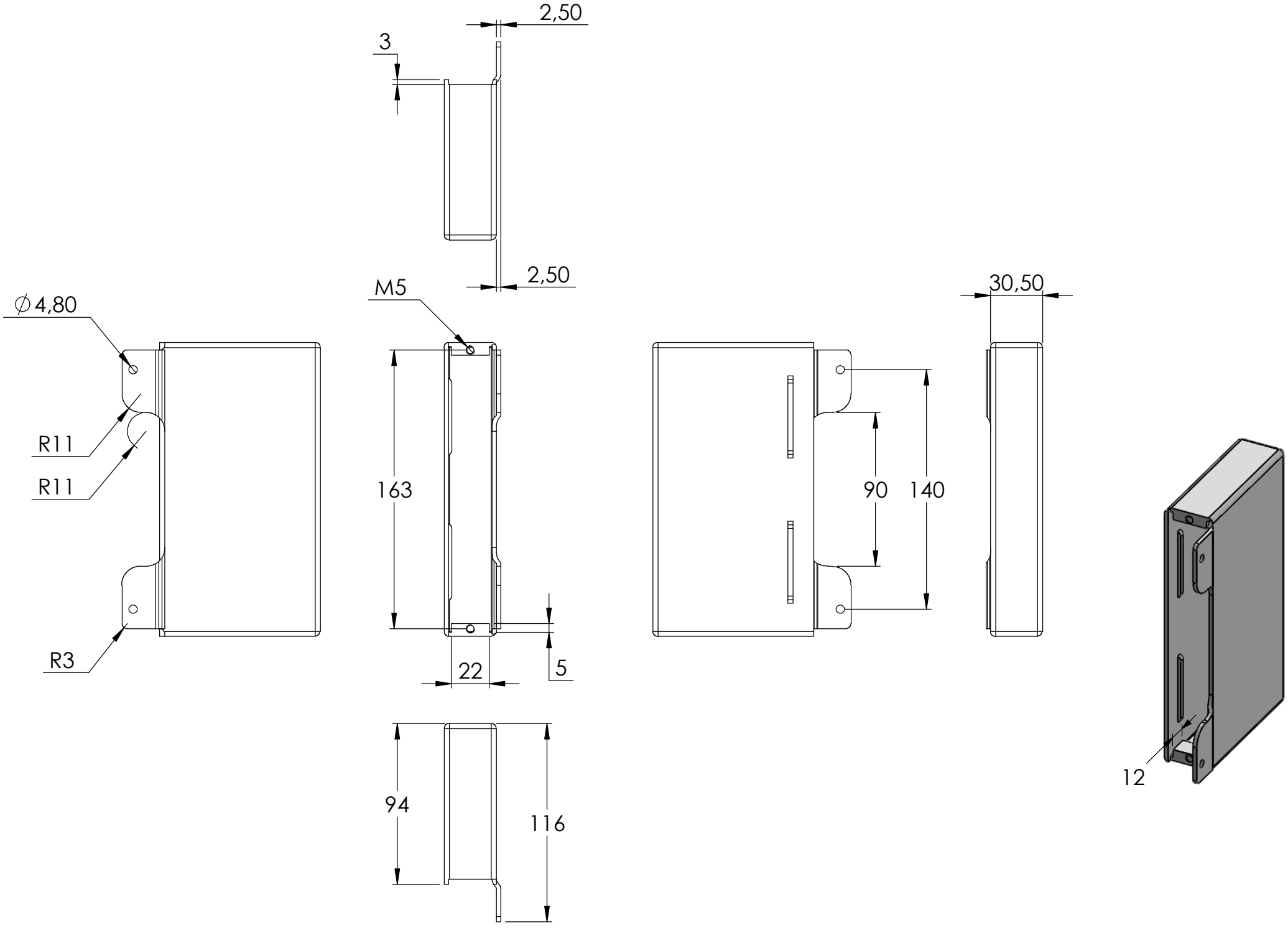
2,50
3
2,50
M5
30,50
∅4,80
R11
R11
163
90
140
R3
22
5
94
116
12

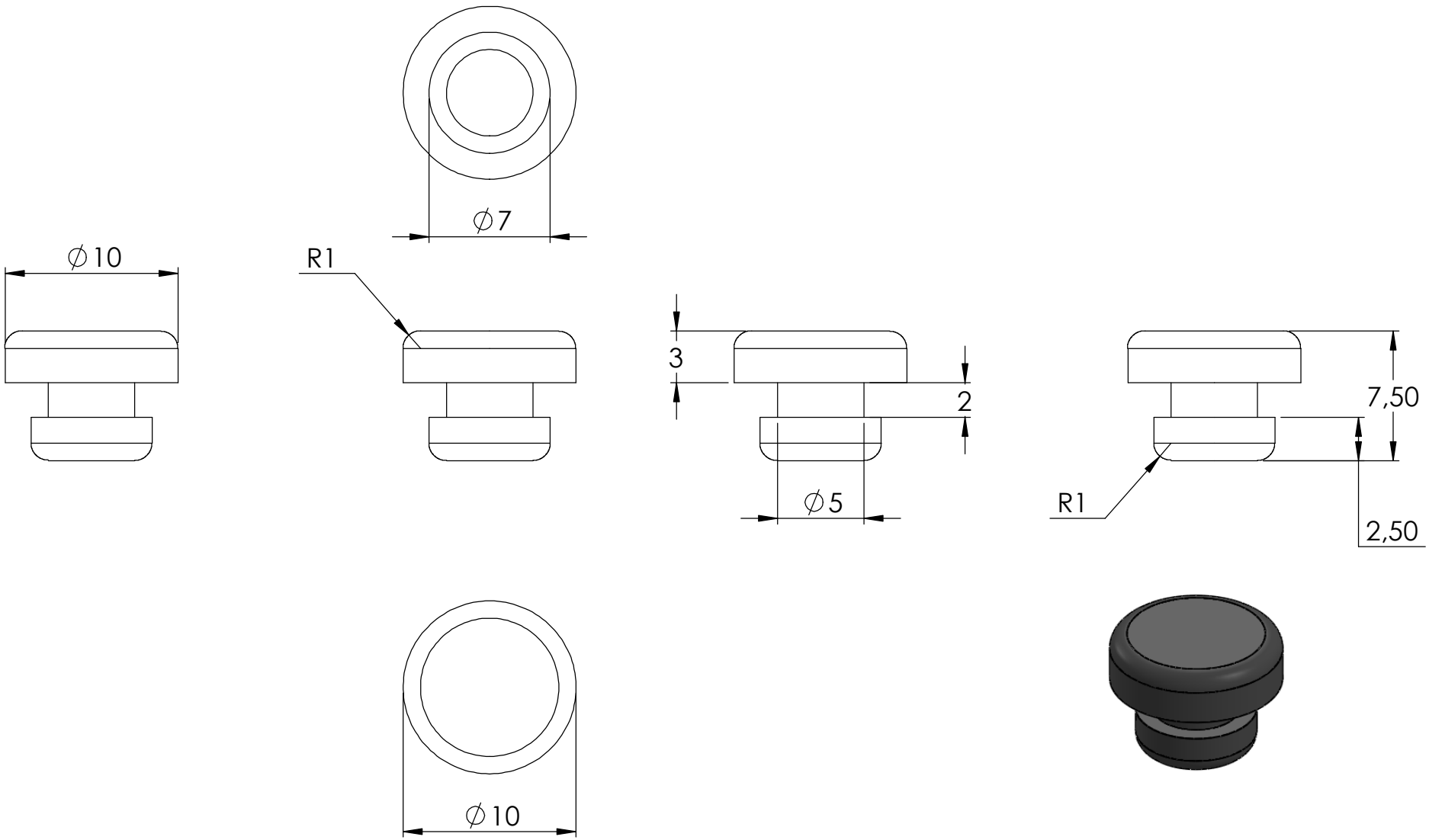
∅7
∅10
R1
3
2
∅5
7,50
R1
2,50
∅10

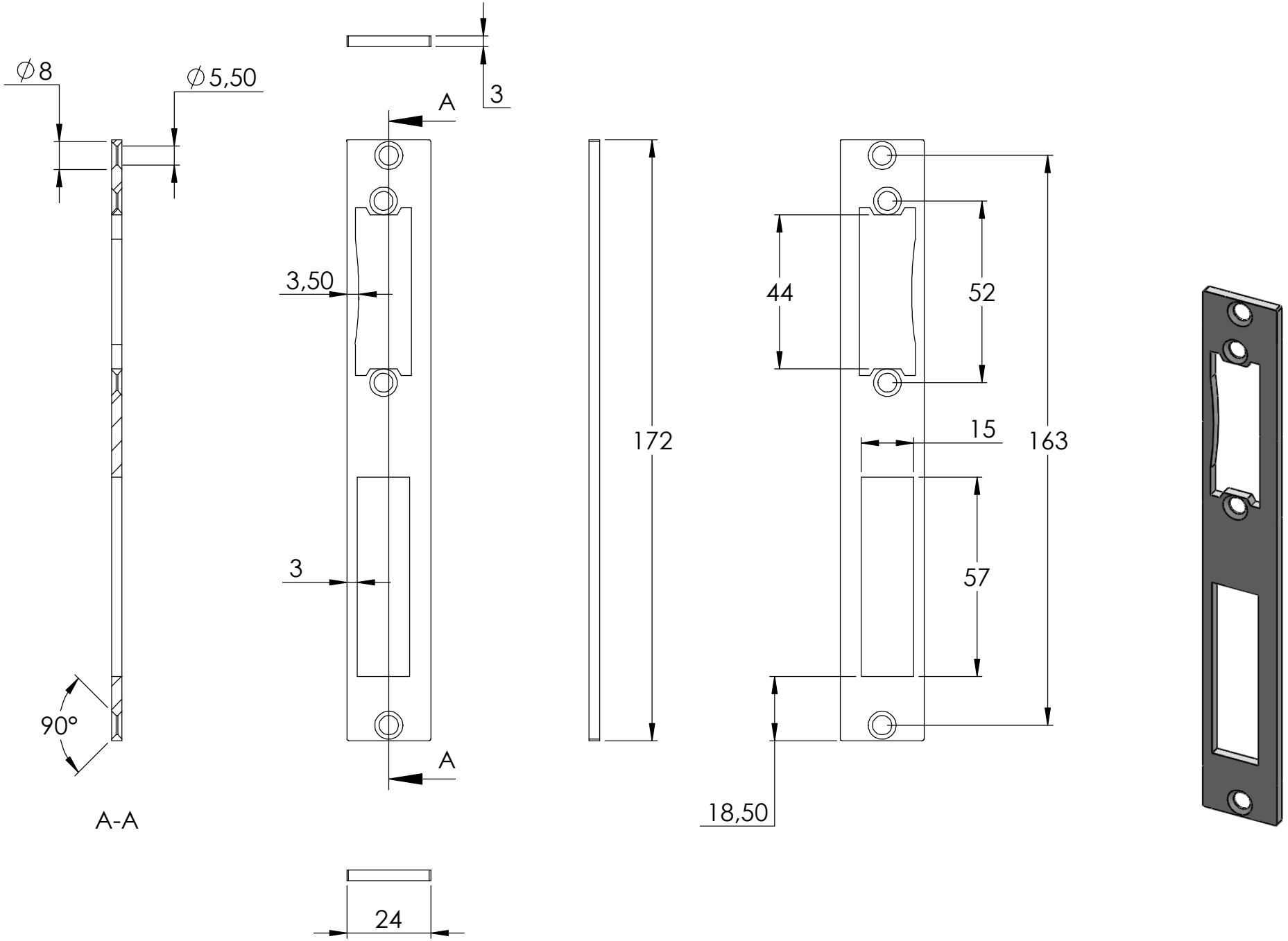
∅8
∅5,50
3
A
3,50
3
A
90°
A-A
24
172
44
52
15
163
57
18,50
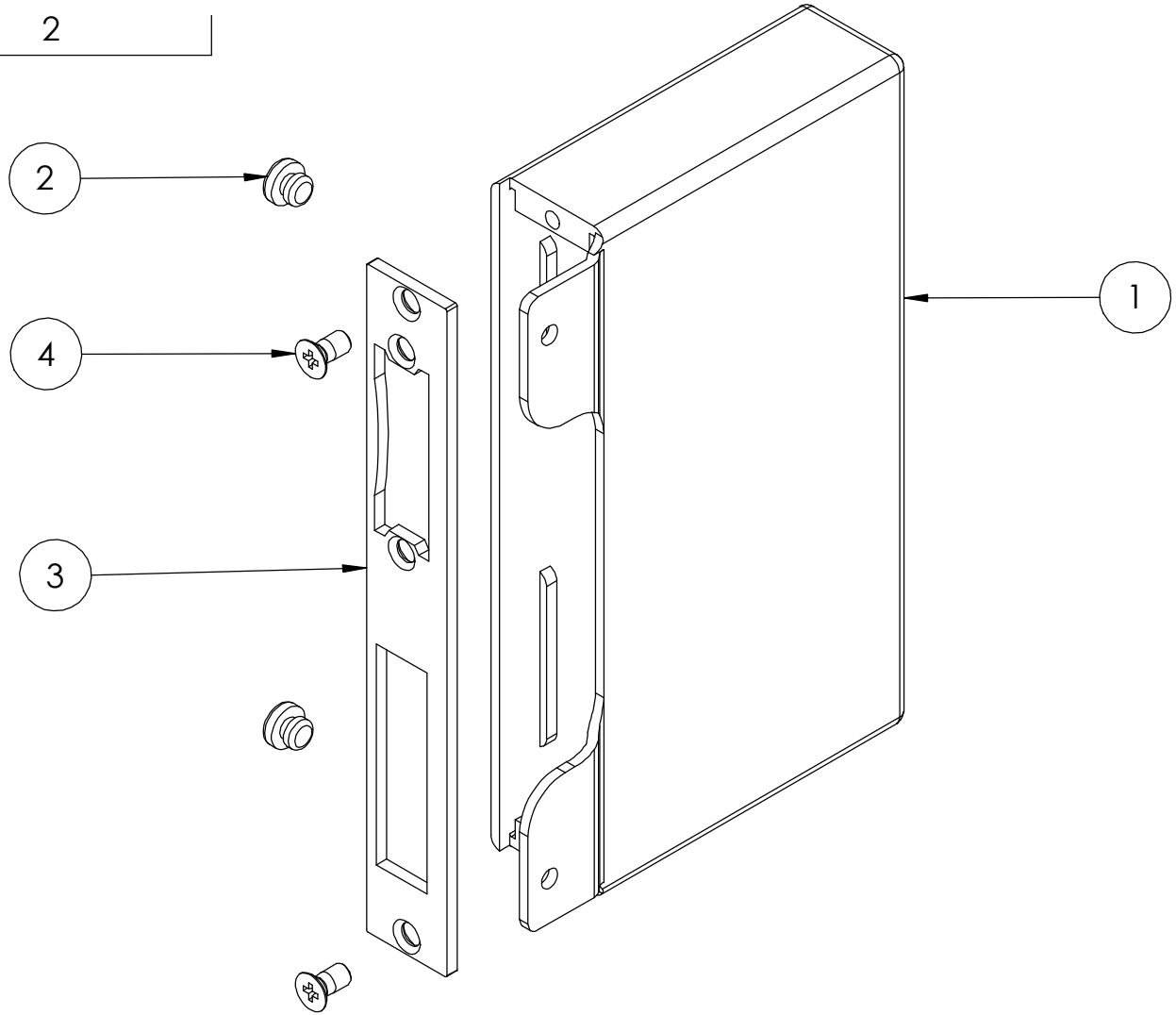
4	DIN 965 M5x10	2