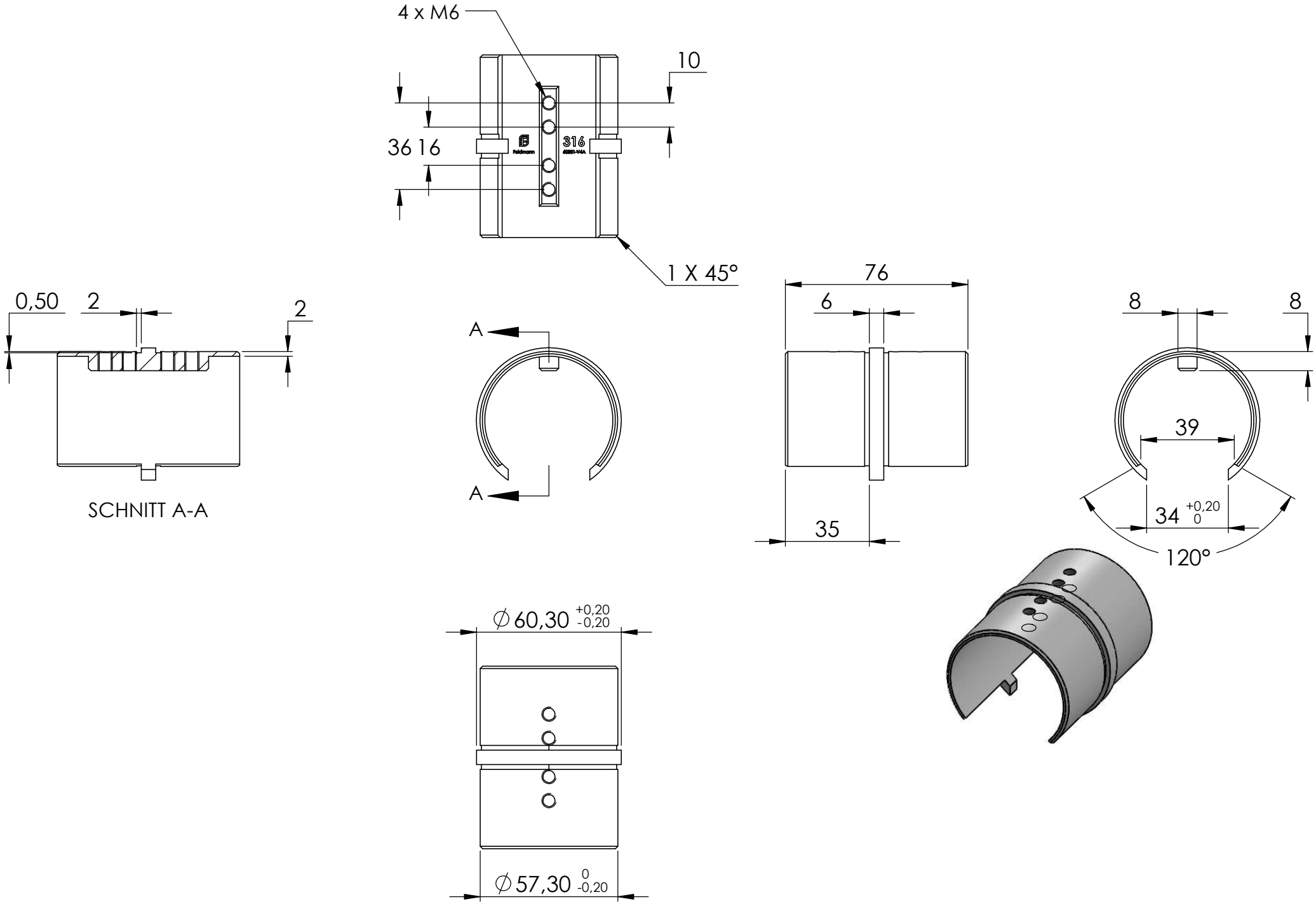
4 x M6
10
36 16
316
1 X 45°
76
6
0,50
2
2
A
A
8
8
39
34 +0,20 0
120°
35
SCHNITT A-A
∅ 60,30 +0,20 -0,20
∅ 57,30 0 -0,20