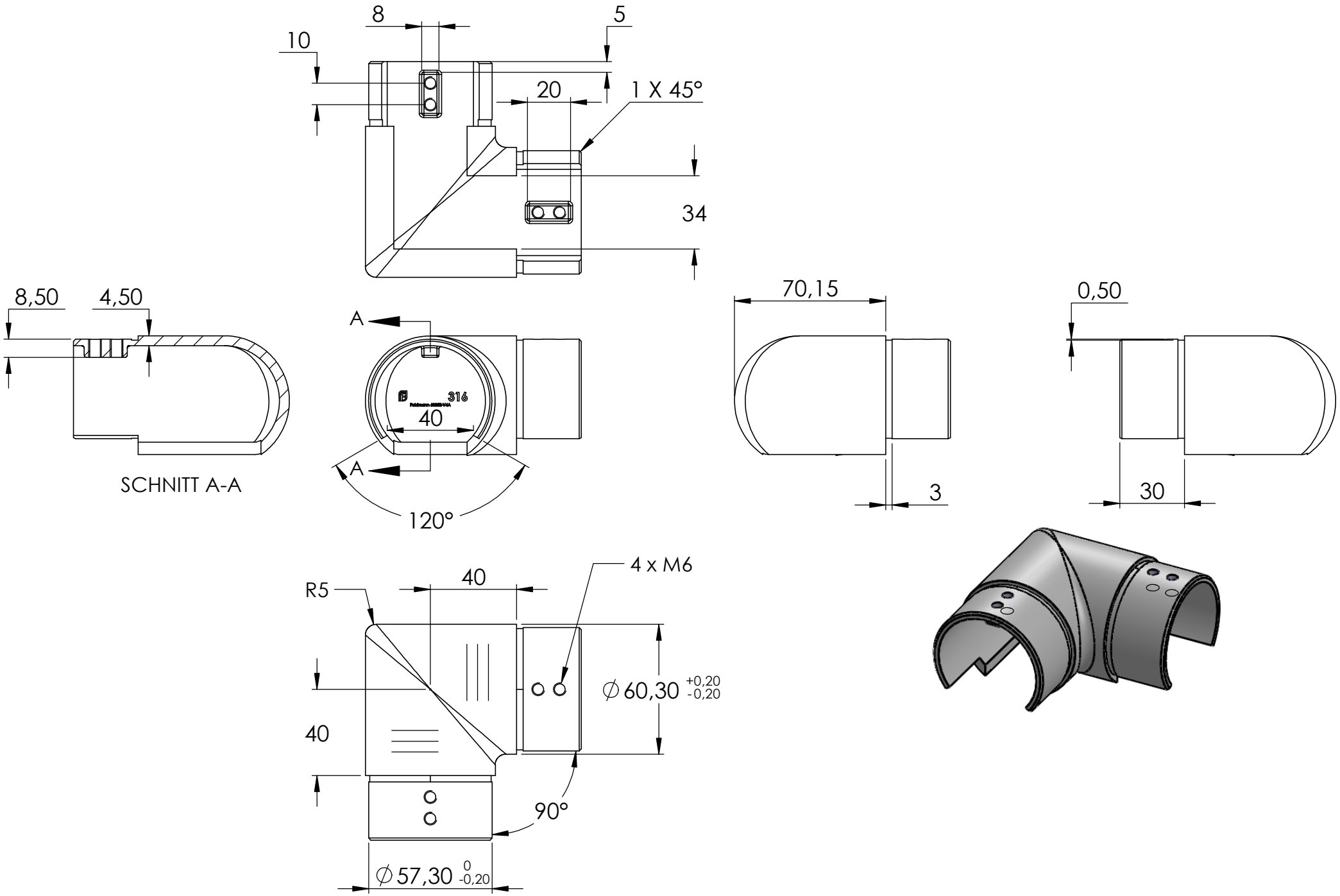
8
5
10
20
1 X 45°
34
8,50
4,50
SCHNITT A-A
A
A
316
40
120°
70,15
3
0,50
30
R5
40
4 x M6
40
∅ 60,30 +0,20 -0,20
90°
∅ 57,30 0 -0,20