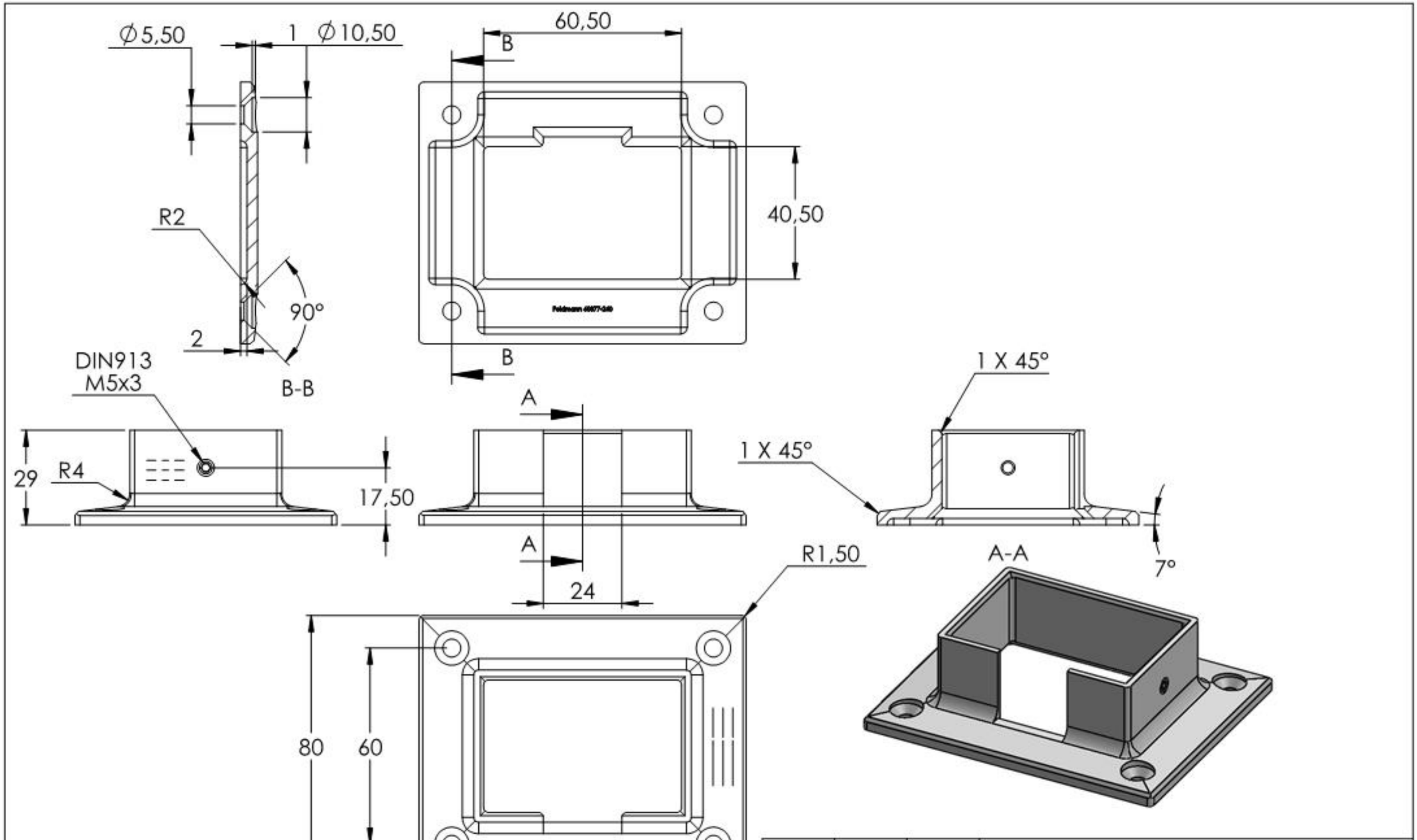

Name	Signatur	Datum	Artikelnummer	Oberfläche: Geschliffen Korn 240
Ch. Höfig	CH	28.11.2018	60377-240	
Werkstoff: 1.4301 (X5CrNi18-10)				Blattformat A4
Gewicht 0.253 kg		Massstab: 1:1.5 Version: 1		Blatt 1 von 1