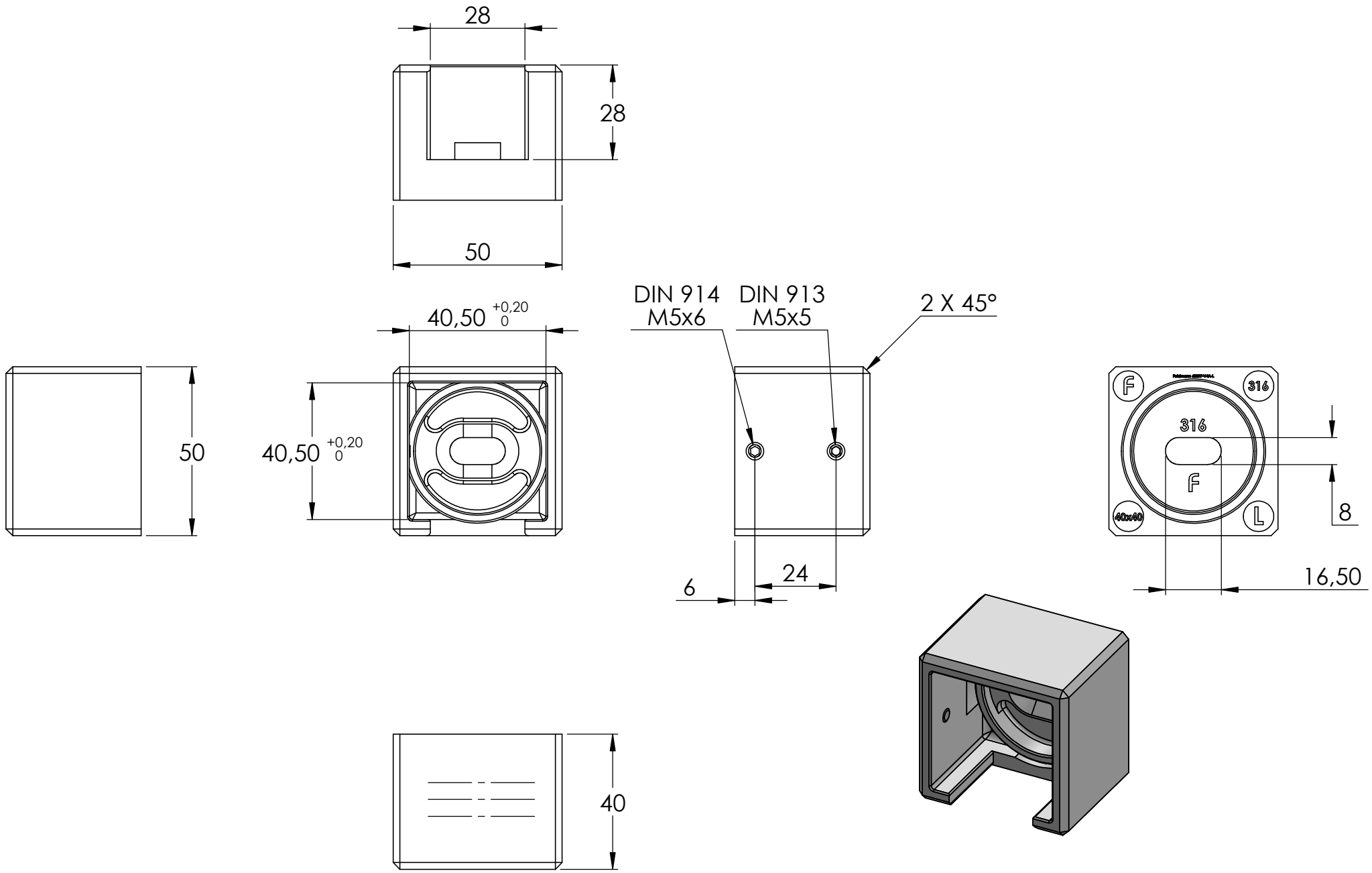
28
28
50
40,50 +0,20 0
DIN 914
M5x6
DIN 913
M5x5
2 X 45°
50
40,50 +0,20 0
F
316
316
F
40x40
L
8
6
24
16,50
40

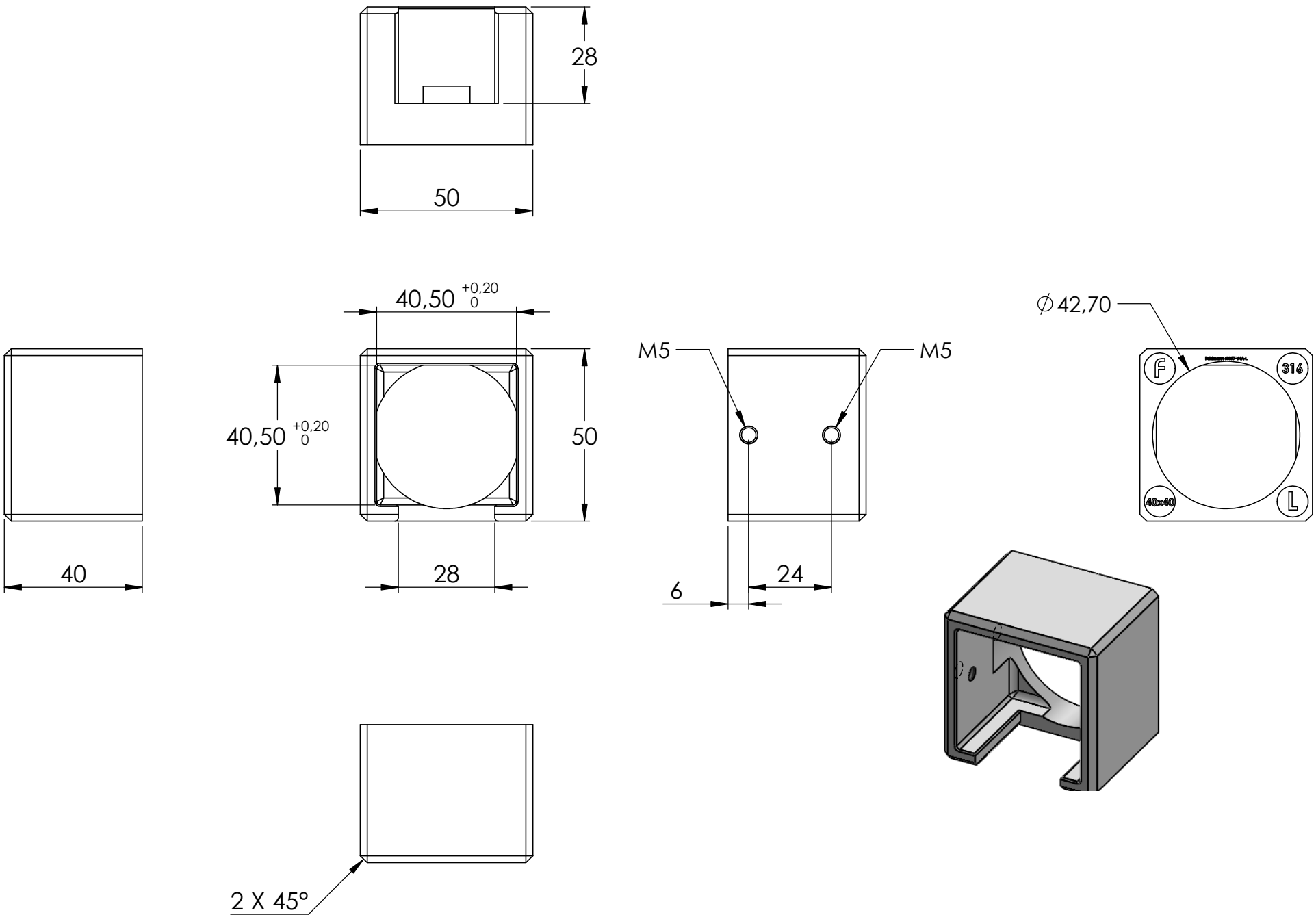
28
50
40,50 +0,20 0
40,50 +0,20 0
50
40
28
M5
M5
6
24
∅42,70
F
316
40x40
L
2 X 45°

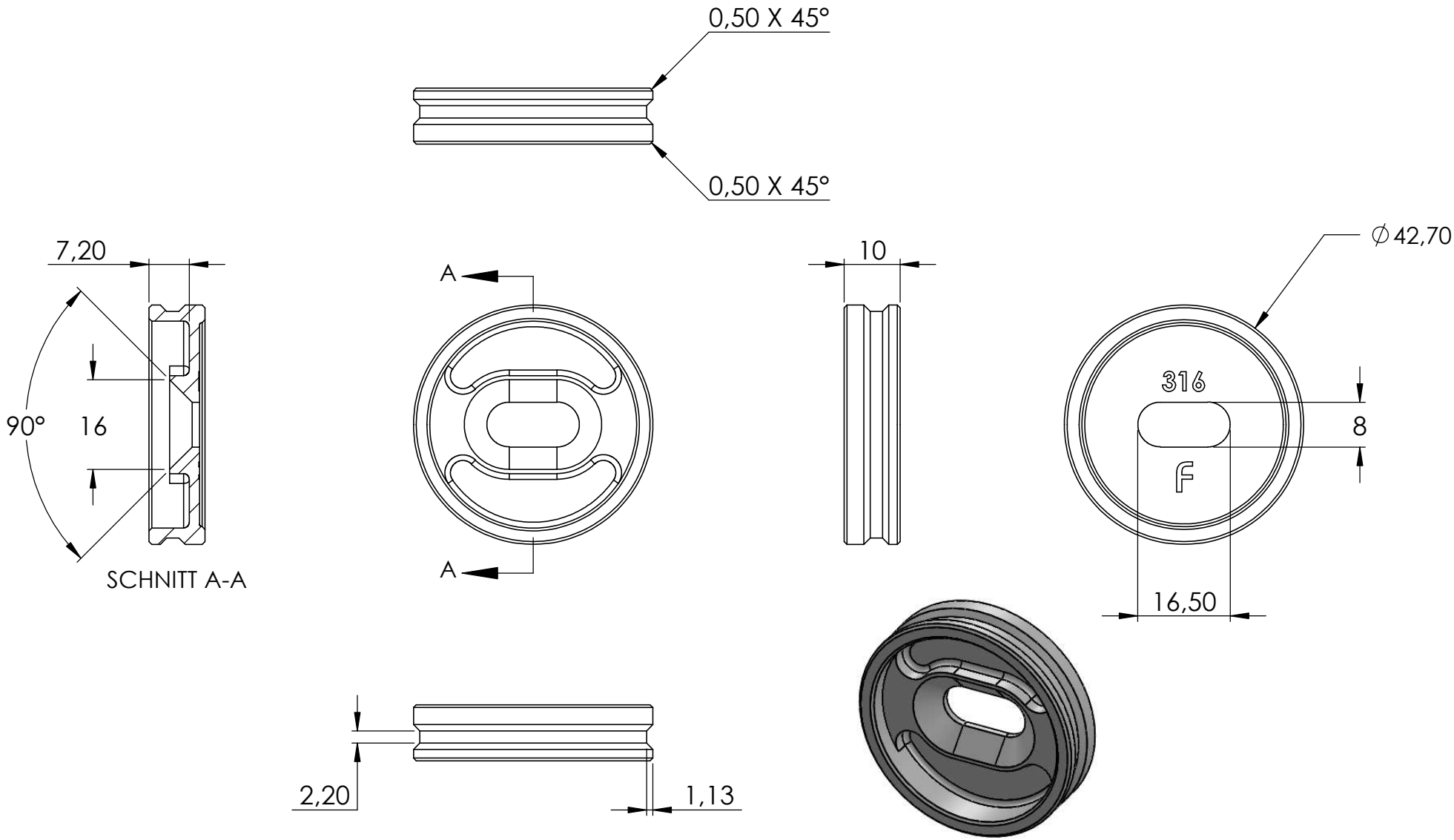
0,50 X 45°
0,50 X 45°
7,20
90°
16
SCHNITT A-A
A
A
10
∅42,70
316
8
F
16,50
2,20
1,13
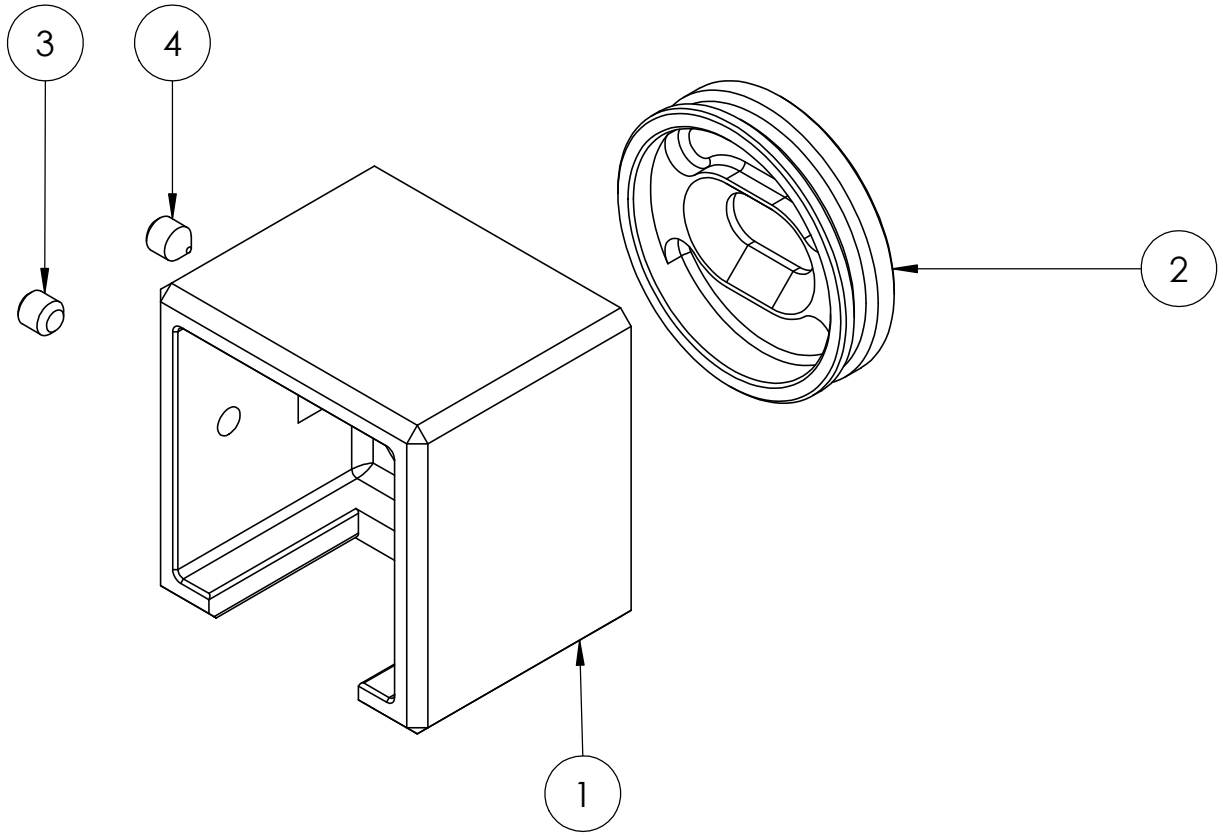
4	DIN 914 M5x6	1