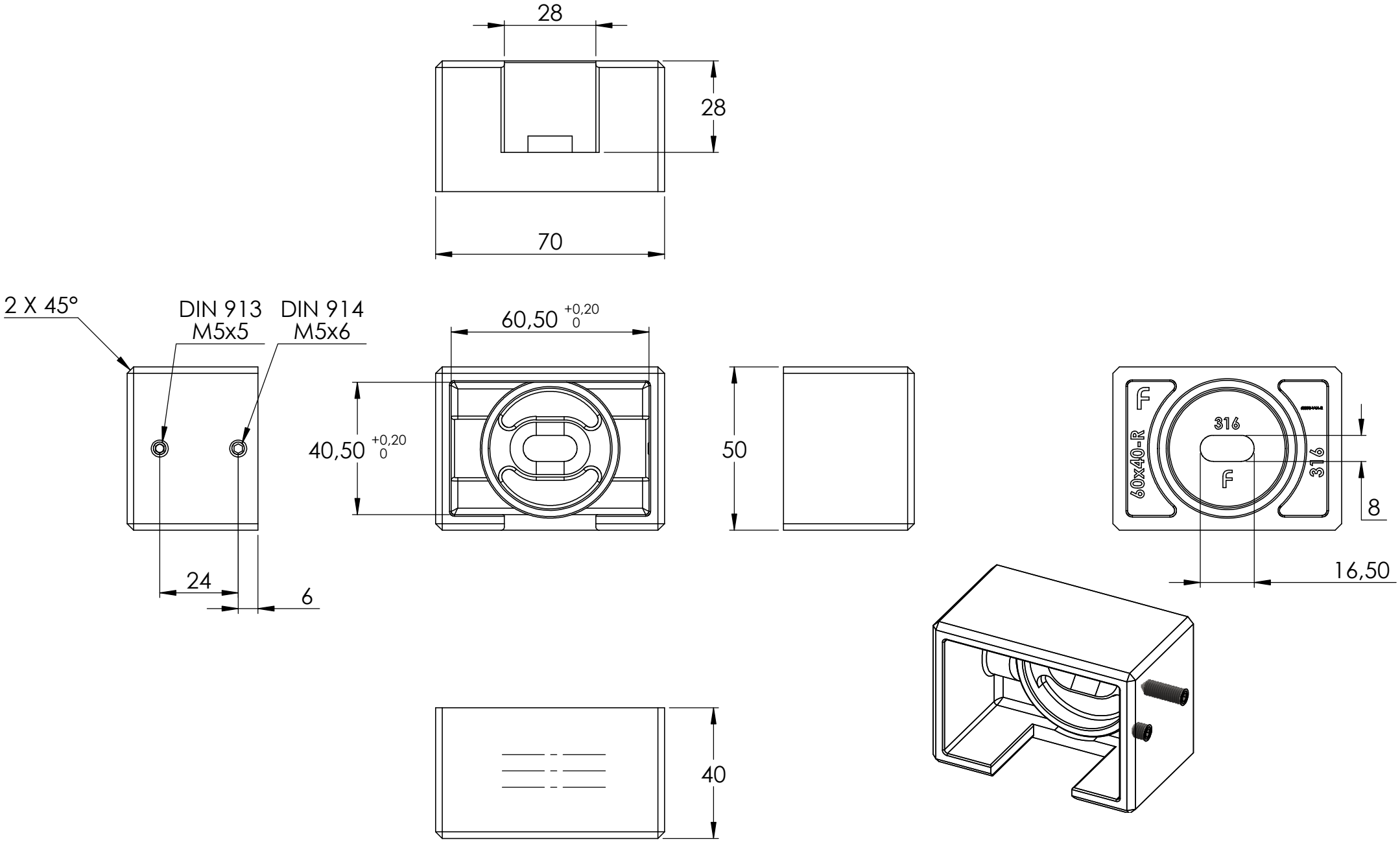
28
28
70
2 X 45°
DIN 913
M5x5
DIN 914
M5x6
60,50 +0,20 0
40,50 +0,20 0
50
24
6
40
F
316
60x40-R
316
F
8
16,50

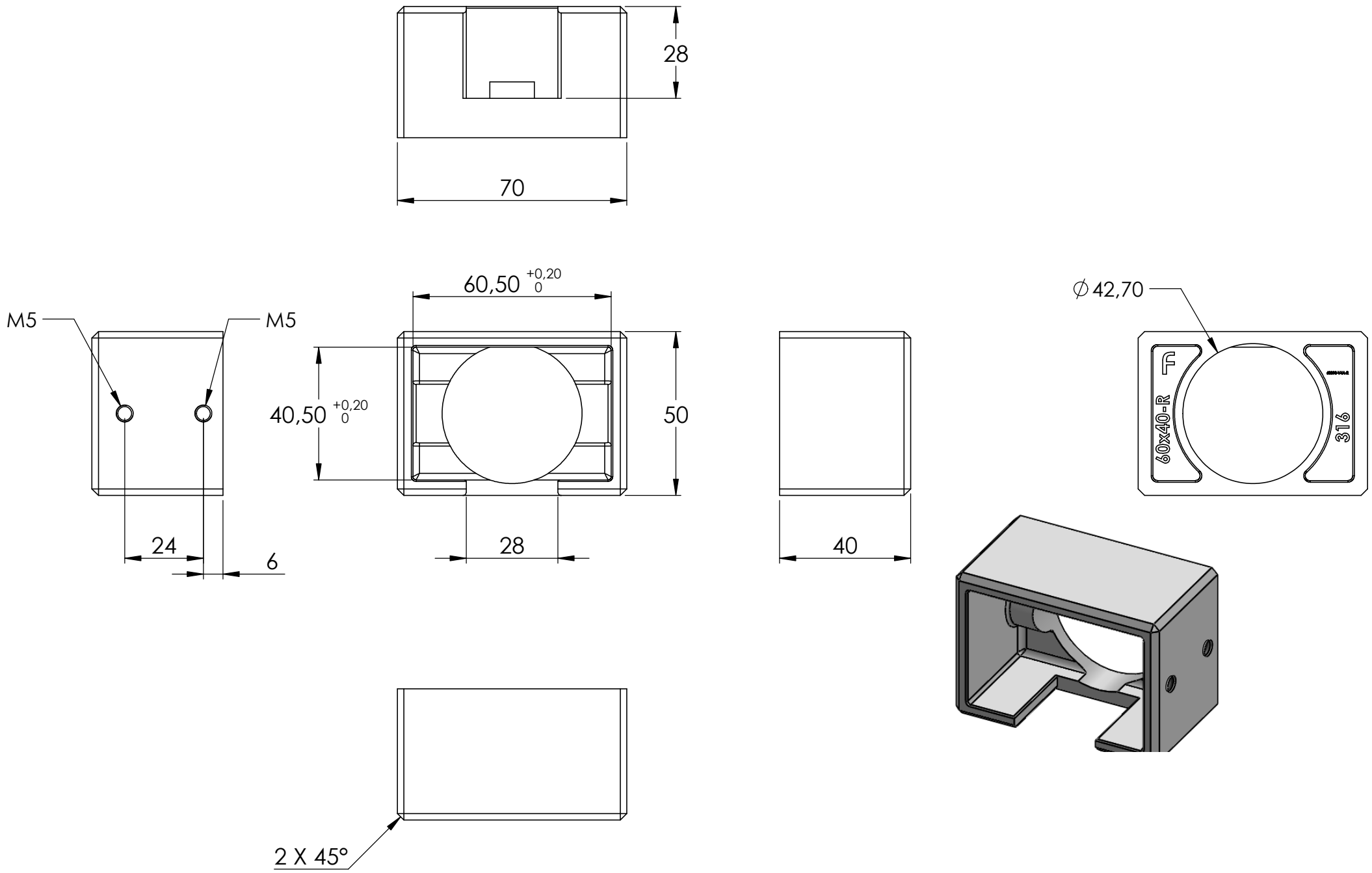
28
70
60,50 +0,20 0
M5
M5
40,50 +0,20 0
50
24
6
28
40
2 X 45°
∅42,70
60x40-R
316

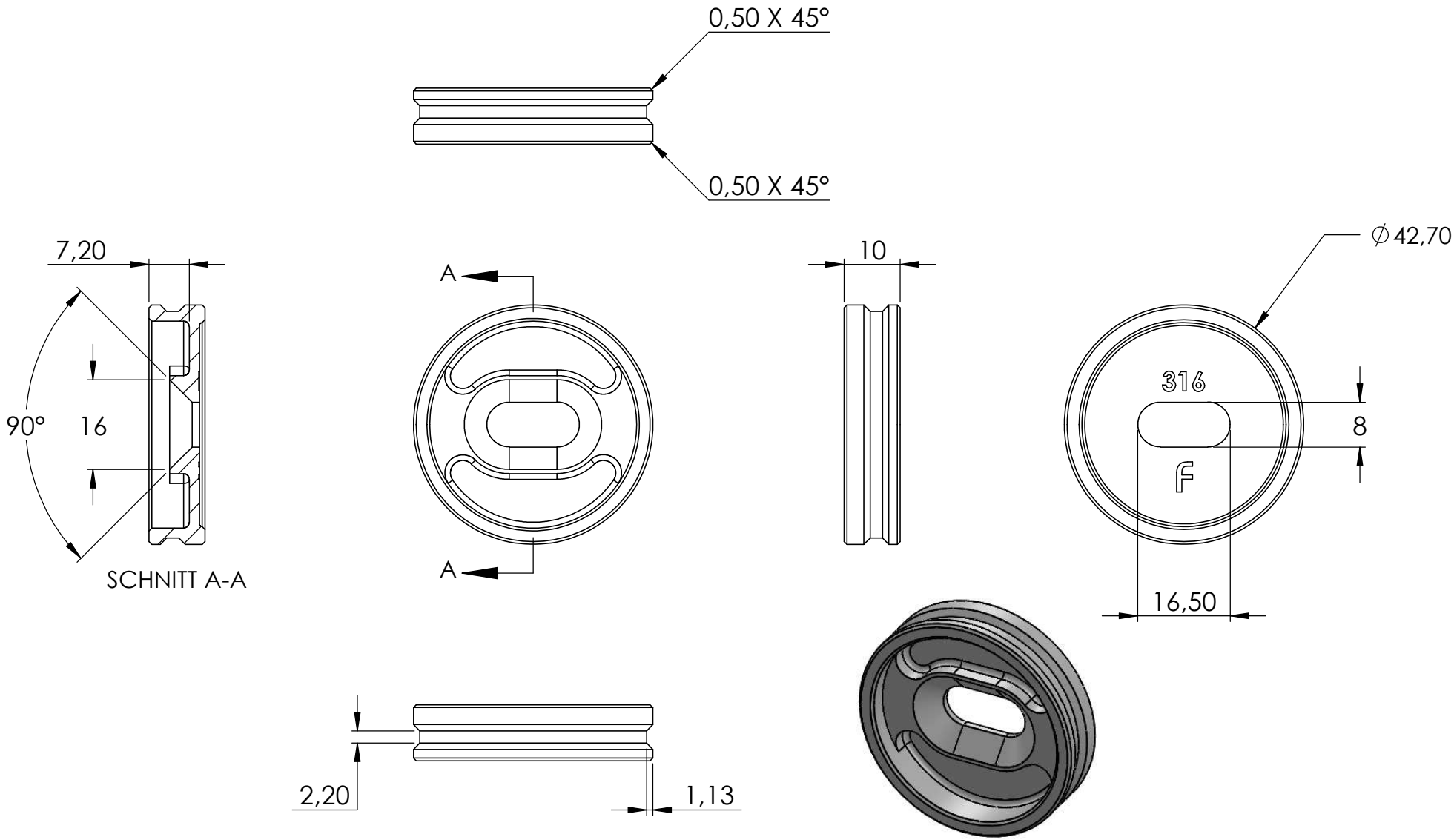
0,50 X 45°
0,50 X 45°
7,20
90°
16
SCHNITT A-A
A
A
10
∅42,70
316
8
F
16,50
2,20
1,13
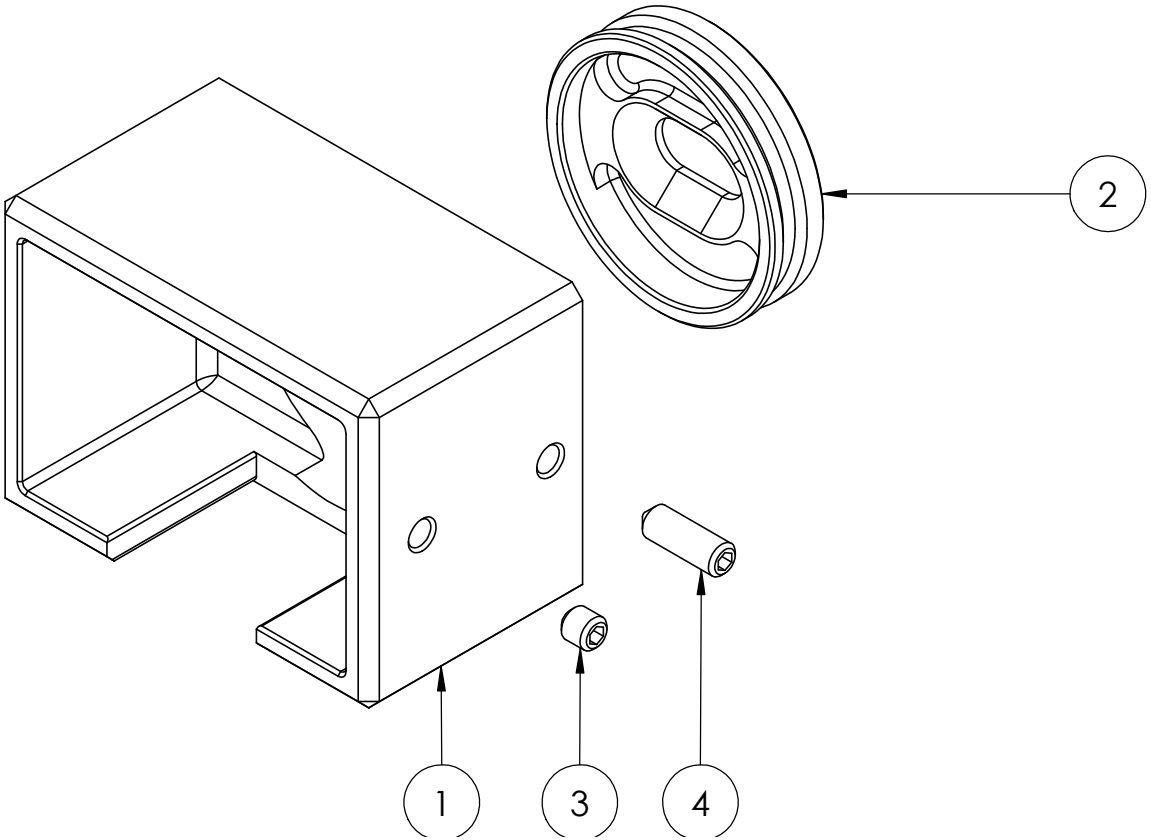
4	DIN 914 M5x15	1