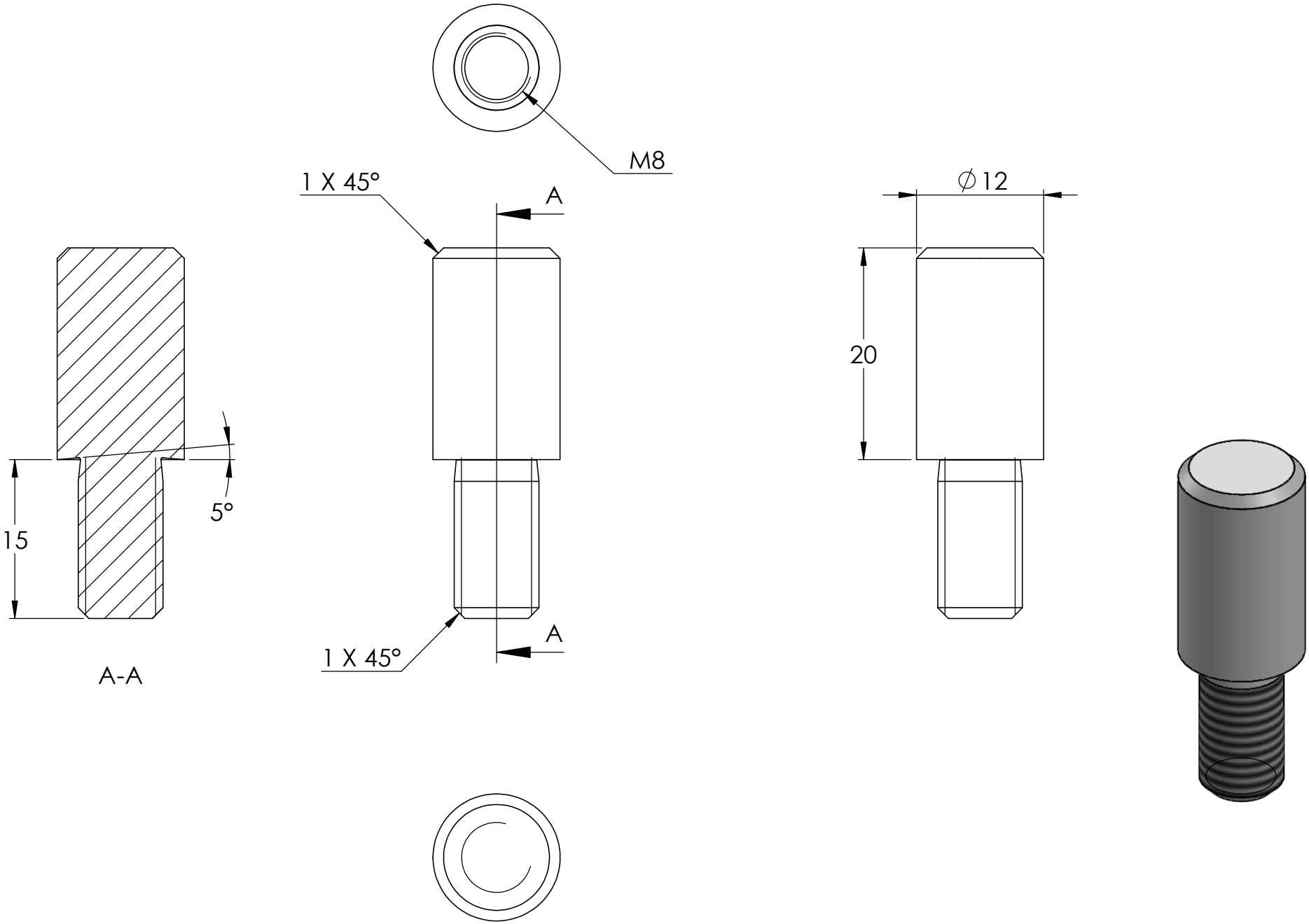
M8
1 X 45°
A
∅12
20
15
5°
A-A
1 X 45°
A