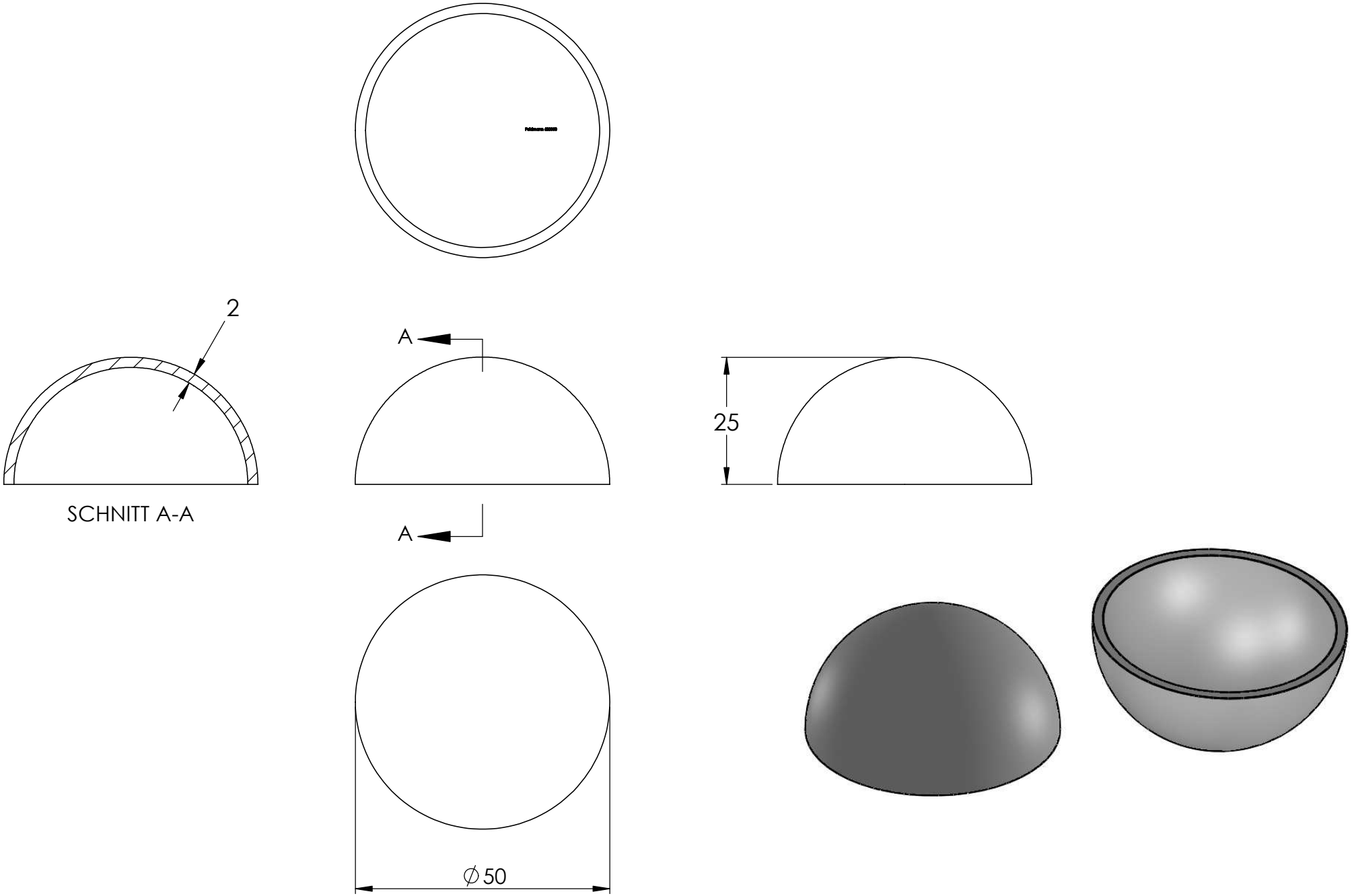
2
SCHNITT A-A
A
A
25
∅50