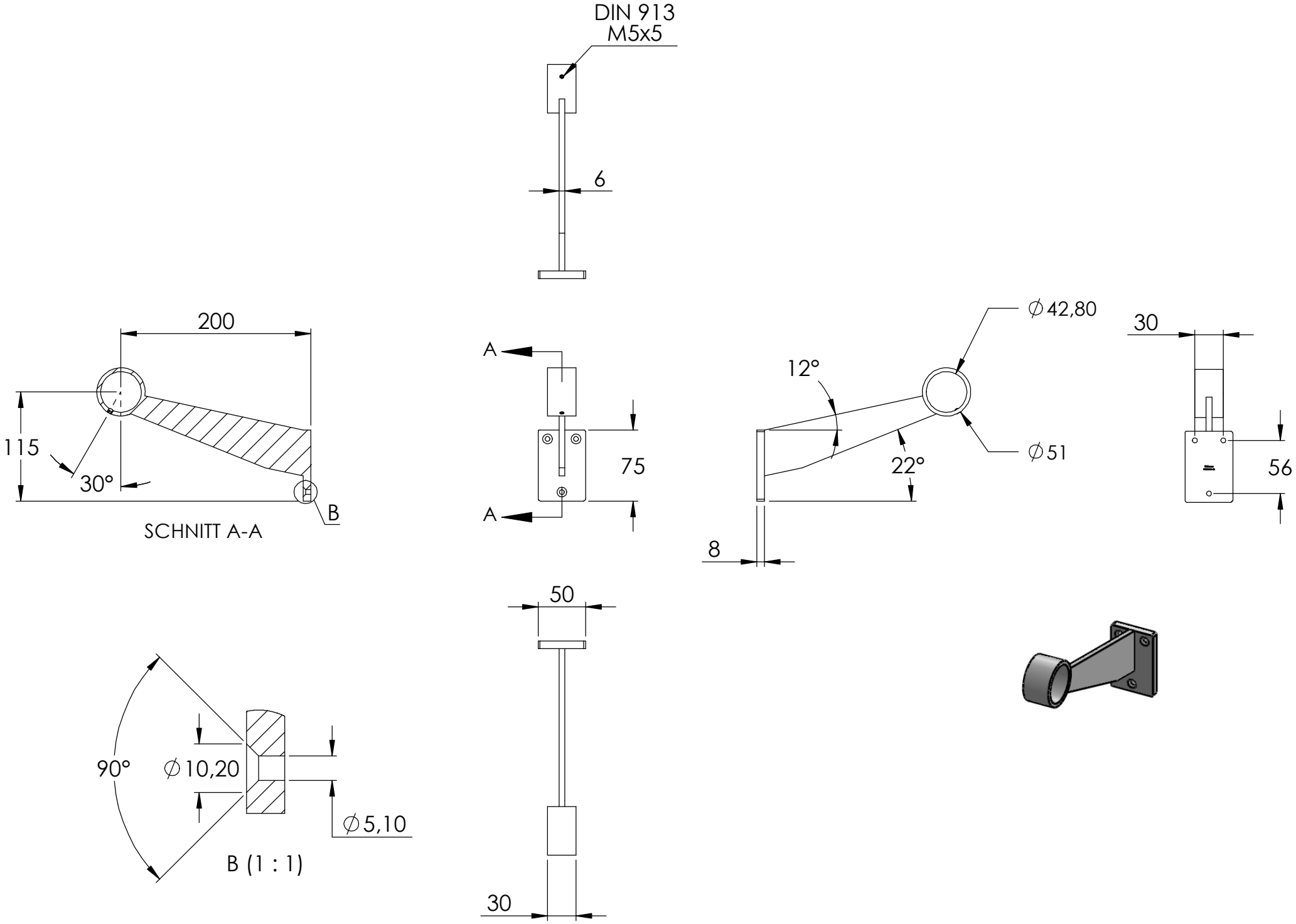
DIN 913
M5x5
6
200
115
30°
B
SCHNITT A-A
A
A
75
12°
22°
∅42,80
∅51
8
30
56
50
30
90°
∅10,20
∅5,10
B (1 : 1)